Klipsli Dübel (Wedge Anchor)

Klipsli Dübel (Wedge Anchor)



Norm	**Klipsli Dübel (Wedge Anchor)**
Kategori	**Dübeller**
Malzeme	**Paslanmaz çelik (INOX)**
Kalite	**A2 (AISI 304) / A4 (AISI 316)**
Ölçü birimi	**Milimetre (mm)**

Teknik çizim

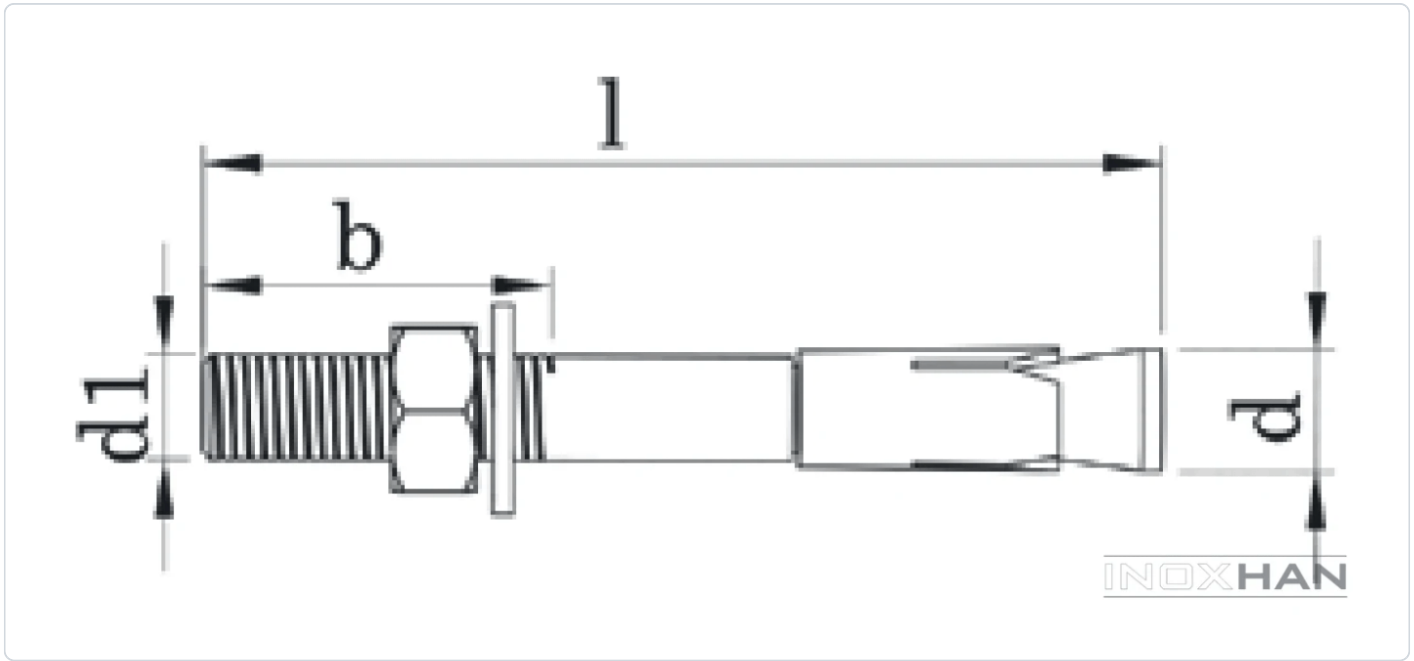

Ölçü tablosu — Klipsli Dübel (Wedge Anchor)

TEKNiK BiLGiLER	TECHNICAL INFORMATIONS			TECHNISCHE INFORMATION
	Dübel Boyu (Anchor Lenght)	Matkap-Dübel Delik Çapı (Drill-Anchor Hole Diameter)	Diş Uzunluğu (Thread Length)	Max Sıkma Torku (Max Tightening Torque)	Emniyetli Çekme Yükü (Safe Tensile Load)
d1	**l**	**d**	**b**	**Nm**	**kN**
M6	65,00	6,00	30,00	21,00	1,10
M6	75,00	6,00	30,00	21,00	1,10
M8	75,00	8,00	35,00	48,00	1,40
M8	115,00	8,00	40,00	48,00	1,40
M10	90,00	10,00	40,00	90,00	2,50
M10	110,00	10,00	40,00	90,00	2,50
M12	110,00	12,00	45,00	100,00	3,25
M12	125,00	12,00	45,00	100,00	3,25
M12	160,00	12,00	45,00	100,00	3,25
M12	180,00	12,00	45,00	100,00	3,25
M12	200,00	12,00	50,00	100,00	3,25
M16	145,00	16,00	55,00	125,00	5,80
M16	200,00	16,00	60,00	125,00	5,80
M16	225,00	16,00	60,00	125,00	5,80
M20	150,00	20,00	65,00	200,00	6,50
M20	200,00	20,00	65,00	200,00	6,50
M24	160,00	24,00	70,00	240,00	6,50
M24	200,00	24,00	70,00	240,00	6,50

INOXHAN

Değerler milimetre cinsindendir. Kaynak: İnoxhan ürün kataloğu. Bu föy bilgilendirme amaçlıdır; kesin ölçüler için sipariş onayındaki ürün bilgisi geçerlidir.