Bombe Başlı İmbus Cıvata (flanşlı ve flanşsız)

ISO 7380-1 / ISO 7380-2



Norm	**ISO 7380-1 / ISO 7380-2**
Kategori	**Cıvatalar**
Malzeme	**Paslanmaz çelik (INOX)**
Kalite	**A2 (AISI 304) / A4 (AISI 316)**
Ölçü birimi	**Milimetre (mm)**

Teknik çizim

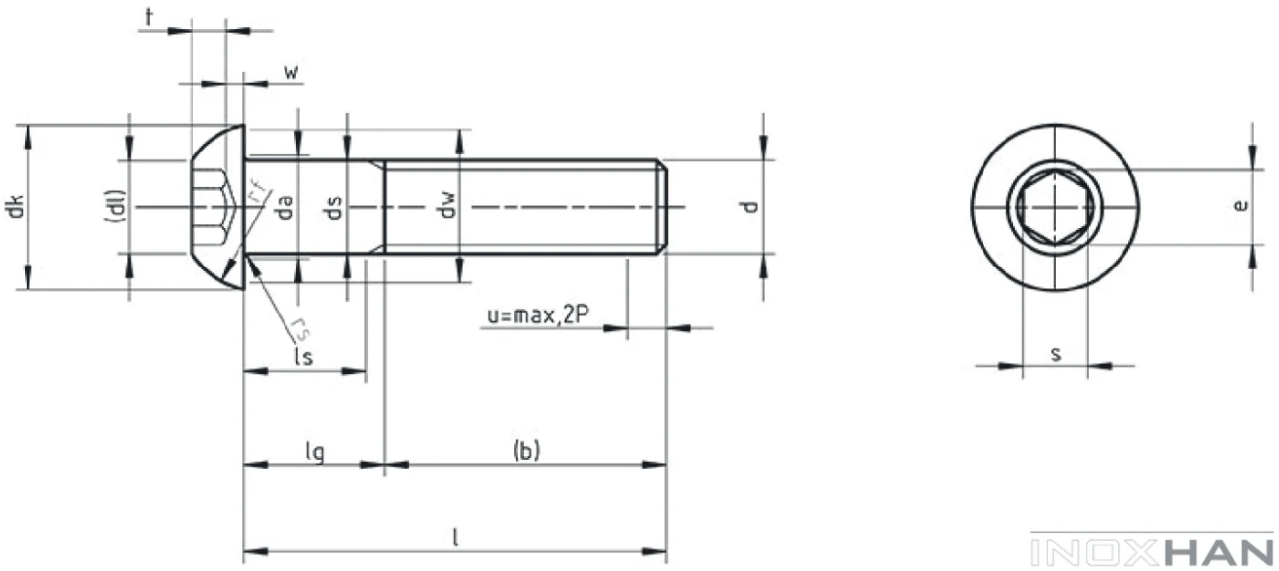

Ölçü tablosu — ISO 7380-1 / ISO 7380-2

TEKNiK BiLGiLER		TECHNICAL INFORMATIONS				TECHNISCHE INFORMATION		
d		**M3**	**M4**	**M5**	**M6**	**M8**	**M10**	**M12**
p		0,50	0,70	0,80	1,00	1,25	1,50	1,75
dk	**max**	5,7	7,6	9,5	10,5	14	17,5	21
	min	5,40	7,24	9,14	10,07	13,57	17,07	20,48
k	**max**	1,65	2,2	2,75	3,3	4,4	5,5	6,6
	min	1,40	1,95	2,50	3,00	4,10	5,20	6,24
s	**nominal**	2	2,5	3	4	5	6	8
	max	2,04	2,56	3,07	4,08	5,08	6,09	8,11
	min	2,02	2,52	3,02	4,02	5,02	6,02	8,02
t	**min**	1,04	1,3	1,56	2,08	2,6	3,2	4,16

l	min	max	M3	M4	M5	M6	M8	M10	M12
6	5,76	6,24	0,50	0,88	1,65				
8	7,71	8,29	0,57	1,14	1,96	3,41			
10	9,71	10,29	0,67	1,34	2,27	3,72	7,43		
12	11,65	12,35	0,77	1,55	2,58	4,03	7,95		
14	13,65	14,35	0,88	1,75	2,89	4,34	8,46		
16	15,65	16,35	0,98	1,96	3,20	4,65	9,08	16,00	
18	17,65	18,35	1,08	2,17	3,51	5,01	9,81	17,20	
20	19,58	20,42	1,19	2,37	3,82	5,37	10,50	18,50	
25	24,58	25,42		2,89	4,54	6,40	12,90	21,70	30,50
30	29,58	30,42		3,41	5,26	7,54	14,50	22,70	33,50
35	34,50	35,50		3,92	5,99	8,57	16,20	26,30	37,70
40	39,50	40,50			6,71	9,60	18,10	29,40	41,30
45	44,50	45,50				10,60	19,90	32,50	46,50
50	49,50	50,50				11,70	21,80	35,60	51,60
55	54,40	55,60				12,70	23,60		
60	59,40	60,60				13,70	25,50	41,80	61,90

INOXHAN

Değerler milimetre cinsindendir. Kaynak: İnoxhan ürün kataloğu. Bu föy bilgilendirme amaçlıdır; kesin ölçüler için sipariş onayındaki ürün bilgisi geçerlidir.