Altıköşe Fiberli Somun

DIN 985 · ISO 10511



Norm	**DIN 985**
ISO karşılığı	**ISO 10511**
Kategori	**Somunlar**
Malzeme	**Paslanmaz çelik (INOX)**
Kalite	**A2 (AISI 304) / A4 (AISI 316)**
Ölçü birimi	**Milimetre (mm)**

Teknik çizim

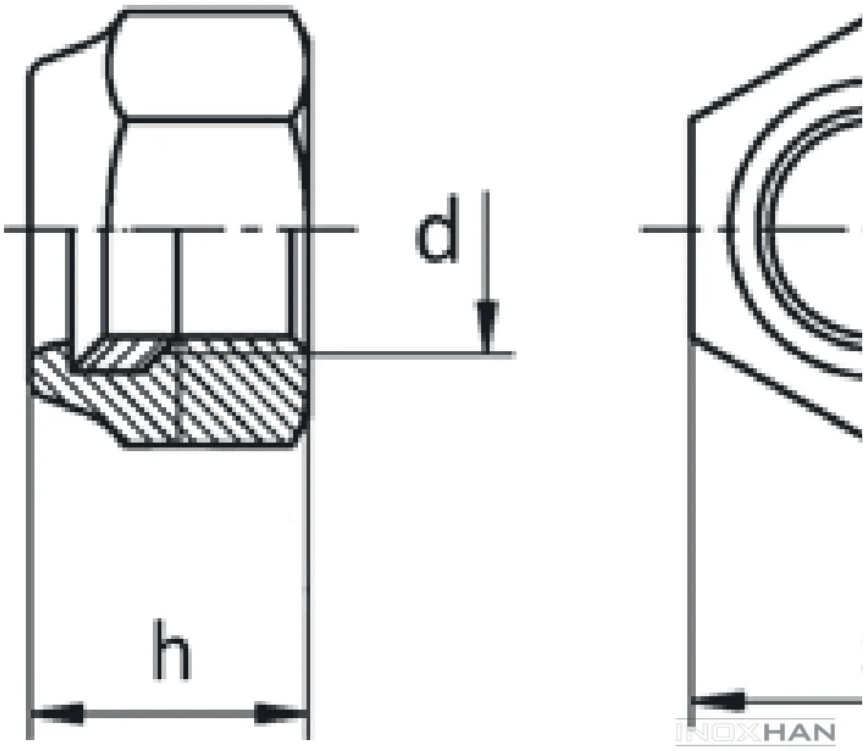

Ölçü tablosu — DIN 985

TEKNiK BiLGiLER		TECHNICAL INFORMATIONS				TECHNISCHE INFORMATION		
d	**p**	**s min**	**s max**	**e min**	**h min**	**h max**	**m min**	**gr**
M3	0,5	5,32	5,5	6,01	3,7	4	2,4	0,5
M4	0,7	6,78	7	7,66	4,7	5	2,9	1
M5	0,8	7,78	8	8,79	4,7	5	3,2	1,4
M6	1	9,78	10	11,05	5,7	6	4	2,4
M7	1	10,73	11	12,12	7,14	7,5	4,7	3
M8	1	12,73	13	14,38	7,64	8	5,5	5,1
M8	1,25	12,73	13	14,38	7,64	8	5,5	5,2
M10	1,25	15,73	17	18,9	9,64	10	6,5	10,5
M10	1,5	15,73	17	18,9	9,64	10	6,5	10,7
M12	1,25	18,67	19	21,1	11,57	12	8	17,1
M12	1,75	18,67	19	21,1	11,57	12	8	17,4
M14	1,5	21,67	22	24,49	13,3	14	9,5	25,8
M14	2	21,67	22	24,49	13,3	14	9,5	26,4
M16	1,5	23,67	24	26,75	15,3	15	10,5	33,8
M16	2	23,67	24	26,75	15,3	15	10,5	34,5
M18	1,5	26,16	27	29,56	17,66	16	13	44,7
M18	2,5	26,16	27	29,56	17,66	16	13	45,6
M20	1,5	29,16	30	32,95	18,7	17,5	14	64,6
M20	2,5	29,16	30	32,95	18,7	17,5	14	65,9
M22	1,5	31	32	35,03	20,7	19	15	74,5
M22	2,5	31	32	35,03	20,7	19	15	76,1
M24	2	35	36	39,55	22,7	21	15	99,4
M24	3	35	36	39,55	22,7	21	15	101,4
M27	2	40	41	45,2	25,7	22,5	17	161
M27	3	40	41	45,2	25,7	22,5	17	164,3
M30	2	45	46	50,85	28,7	24,5	19	210,7
M30	3,5	45	46	50,85	28,7	24,5	19	215

INOXHAN

Değerler milimetre cinsindendir. Kaynak: İnoxhan ürün kataloğu. Bu föy bilgilendirme amaçlıdır; kesin ölçüler için sipariş onayındaki ürün bilgisi geçerlidir.