Yıldız Havşa Başlı Metrik Vida

DIN 965 · ISO 7046



Norm	**DIN 965**
ISO karşılığı	**ISO 7046**
Kategori	**Vidalar**
Malzeme	**Paslanmaz çelik (INOX)**
Kalite	**A2 (AISI 304) / A4 (AISI 316)**
Ölçü birimi	**Milimetre (mm)**

Teknik çizim

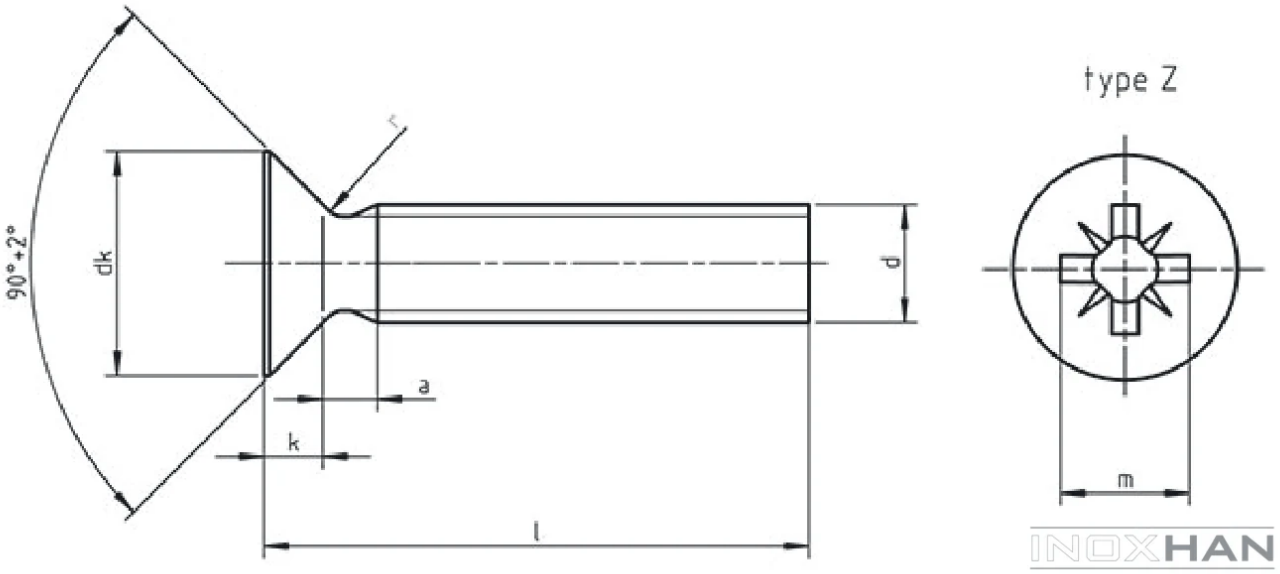

Ölçü tablosu — DIN 965

TEKNiK BiLGiLER		TECHNICAL INFORMATIONS				TECHNISCHE INFORMATION			
d		**M2**	**M2,5**	**M3**	**M4**	**M5**	**M6**	**M8**	**M10**
dk	**max**	3,8	4,7	5,6	7,5	9,2	11	14,5	18
	min	3,5	4,4	5,3	7,14	8,84	10,57	14,07	17,17
k	**max**	1,2	1,5	1,65	2,2	2,5	3	4	5
Nº	**v**	1			2		3	4	
m	**≈**	2,35	2,7	2,9	4,4	4,6	6,8	8,7	9,6
Soket Derinliği H Penetration Depth H	**max**	1,25	1,55	1,8	2,4	2,6	3,3	4,4	5,3
	min	0,95	1,25	1,5	1,9	2,1	2,8	3,9	4,8

l	min	max	M2	M2,5	M3	M4	M5	M6	M8	M10
4	3,75	4,25	0,12		0,30					
5	4,75	5,25	0,14	0,24	0,34	0,85				
6	5,75	6,25	0,16	0,27	0,39	0,93				
8	7,7	8,3	0,20	0,33	0,48	1,09	1,52	2,44		
10	9,7	10,3	0,24	0,40	0,57	1,25	1,77	2,80	5,83	
12	11,65	12,35	0,28	0,46	0,66	1,41	2,01	3,15	6,49	
14	13,65	14,35	0,31	0,52	0,75	1,57	2,26	3,52	7,15	
16	15,65	16,35	0,35	0,58	0,84	1,73	2,51	3,88	7,81	11,91
18	17,65	18,35			0,93	1,88	2,75	4,24		
20	19,6	20,4	0,43	0,71	1,02	2,05	3	4,60	9,12	13,97
22	21,6	22,4			1,12	2,23	3,25	4,96		
25	24,6	25,4		0,86	1,25	2,45	3,62	5,50	10,78	16,53
30	29,6	30,4			1,48	2,86	4,23	6,40	12,43	19,20
35	34,5	35,5			1,70	3,26	2,85	7,30	14,07	21,77
40	39,5	40,5			1,93	3,66		8,20	15,71	24,34
45	44,5	45,5			2,16	4,06	6,08	9,10	17,36	26,91
50	49,5	50,5			2,38	4,46	6,71	9,99	19	29,58
55	54	56			2,61	4,86	7,31	10,89	20,64	32,15
60	59	61				5,26	7,93	11,81	22,29	34,71
70	69	71				6,06	9,16	13,62	25,57	
80	79	81					10,4	15,45	28,86	
90							11,63	17,27	32,15	
100								19,10	35,43	

INOXHAN

Değerler milimetre cinsindendir. Kaynak: İnoxhan ürün kataloğu. Bu föy bilgilendirme amaçlıdır; kesin ölçüler için sipariş onayındaki ürün bilgisi geçerlidir.