Gupilya (Kopilya)

DIN 94 · ISO 1234



Norm	**DIN 94**
ISO karşılığı	**ISO 1234**
Kategori	**Segman, Pim ve Kama**
Malzeme	**Paslanmaz çelik (INOX)**
Kalite	**A2 (AISI 304) / A4 (AISI 316)**
Ölçü birimi	**Milimetre (mm)**

Teknik çizim

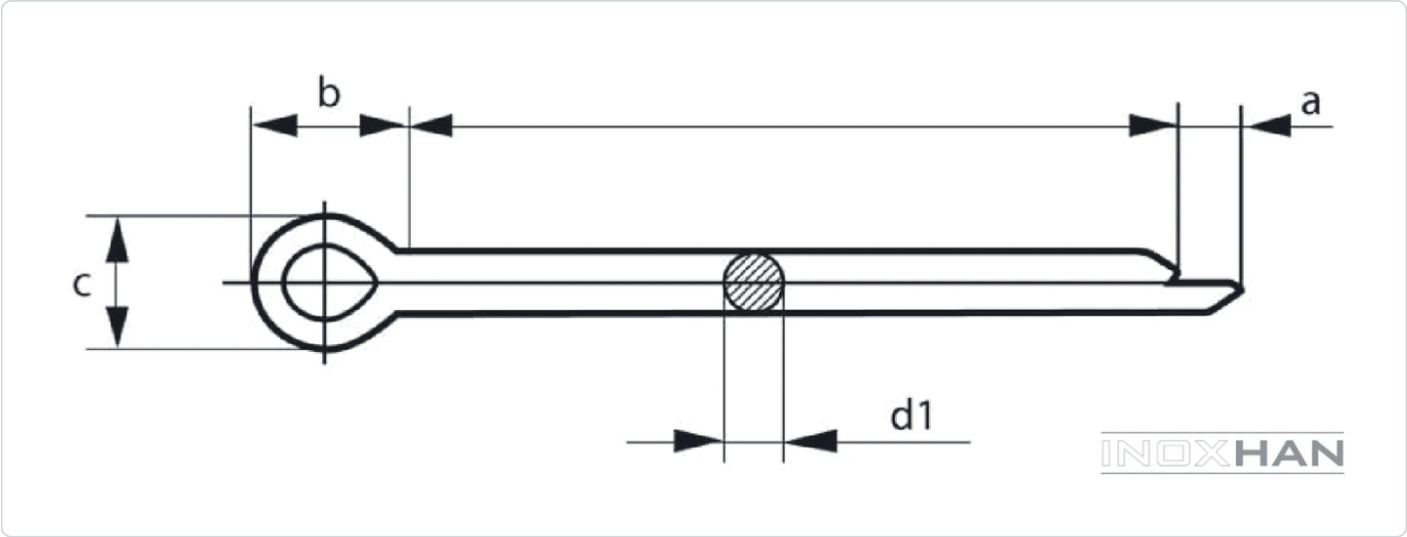

Ölçü tablosu — DIN 94

TEKNiK BiLGiLER		TECHNICAL INFORMATIONS				TECHNISCHE INFORMATION		
		1,6	2	2,5	3,2	4	5	6,3
d	max	1,4	1,8	2,3	2,9	3,7	4,6	5,9
	min	1,3	1,7	2,1	2,7	3,5	4,4	5,7
c	max	2,8	3,6	4,6	5,8	7,4	9,2	11,8
	min	2,4	3,2	4,0	5,1	6,5	8,0	10,3
b	≈	3,2	4	5	6,4	8	10	12,6
a	max	2,5	2,5	2,5	3,2	4	4	4
	min	1,25	1,25	1,25	1,6	2	2	2

l	min	max	1,5	2	2,5	3	4	5	6
10	9,25	10,75	0,14	0,24					
16	15,10	16,90	0,20	0,34	0,59	0,97	1,71	2,84	
20	19,00	21,00	0,26	0,44	0,75	1,23	2,13	3,50	
25	24,00	26,00	0,32	0,55	0,92	1,49	2,56	4,16	
32	30,75	33,25	0,38	0,65	1,08	1,76	2,99	4,82	8,25
36	34,75	37,25	0,44	0,75	1,25	2,02	3,41	5,48	9,33
40	38,75	41,25	0,50	0,85	1,41	2,28	3,84	6,14	10,42
45	43,75	46,25		0,95	1,58	2,54	4,27	6,80	11,51
50	48,75	51,25			1,74	2,81	4,70	7,46	12,59
63	61,50	64,50				3,33	5,55	8,78	14,76
71	69,50	72,50					6,40	10,09	16,93
80	78,50	81,50						11,41	19,10
90	88,25	91,75						12,73	21,27
100	98,25	101,75						14,05	23,44
112	110,25	113,75							
125	123,00	127,00							

INOXHAN

Değerler milimetre cinsindendir. Kaynak: İnoxhan ürün kataloğu. Bu föy bilgilendirme amaçlıdır; kesin ölçüler için sipariş onayındaki ürün bilgisi geçerlidir.