İnce Altıköşe Kontra Somun

DIN 936 · ISO 4035



Norm	**DIN 936**
ISO karşılığı	**ISO 4035**
Kategori	**Somunlar**
Malzeme	**Paslanmaz çelik (INOX)**
Kalite	**A2 (AISI 304) / A4 (AISI 316)**
Ölçü birimi	**Milimetre (mm)**

Teknik çizim

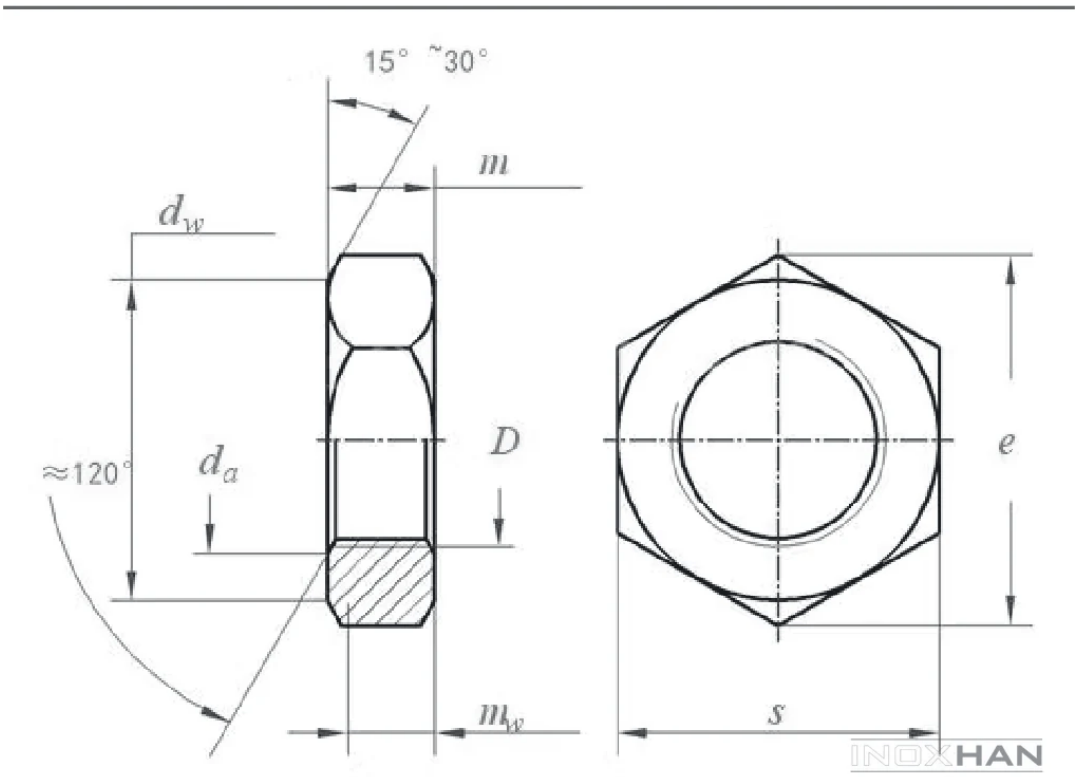

Ölçü tablosu — DIN 936

TEKNiK BiLGiLER		TECHNICAL INFORMATIONS			TECHNISCHE INFORMATION		
d	**p**	**s min**	**s max**	**m min**	**m max**	**e min**	**gr**
M3	0,5		5,5		2	6,01	0,26
M4	0,7		7		2,8	7,66	0,51
M5	0,8		8		3,5	8,79	0,77
M6	1,0		10		4	11,05	1,50
M7	1,0		11		4	12,12	2,28
M8	1,0	12,73	13	4,7	5	14,38	4,15
M8	1,3	12,73	13	4,7	5	14,38	4,05
M10	1,0	16,73	17	5,7	6	18,9	8,60
M10	1,3	16,73	17	5,7	6	18,9	8,60
M10	1,5	16,73	17	5,7	6	18,9	8,70
M12	1,3	18,67	19	6,64	7	21,1	12,04
M12	1,5	18,67	19	6,64	7	21,1	12,04
M12	1,8	18,67	19	6,64	7	21,1	12,25
M14	1,5	21,67	22	7,42	8	24,49	18,01
M14	2,0	21,67	22	7,42	8	24,49	18,42
M16	1,5	23,67	24	7,42	8	26,75	19,84
M16	2,0	23,67	24	7,42	8	26,75	20,34
M18	1,5	26,16	27	8,42	9	29,56	28,64
M18	2,5	26,16	27	8,42	9	29,56	30,00
M20	1,5	29,16	30	8,1	9	32,95	35,42
M20	2,5	29,16	30	8,1	9	32,95	36,70
M22	1,5	31	32	9,1	10	35,03	42,50
M22	2,5	31	32	9,1	10	35,03	44,30
M24	2,0	35	36	9,1	10	39,55	56,47
M24	3,0	35	36	9,1	10	39,55	58,70
M27	2,0	40	41	10,9	12	45,2	88,04
M27	3,0	40	41	10,9	12	45,2	91,10
M30	2,0	45	46	10,9	12	50,85	111,30
M30	3,5	45	46	10,9	12	50,85	111,30
M33	2,0	49	50	12,9	14	55,37	151,80
M33	3,5	49	50	12,9	14	55,37	156,90
M36	3,0	53,8	55	12,9	14	60,79	189,20
M36	4,0	53,8	55	12,9	14	60,79	192,30
M39	3,0	58,8	60	14,9	16	66,44	257,00
M39	4,0	58,8	60	14,9	16	66,44	263,10
M42	3,0	63,1	65	14,9	16	71,3	304,00
M42	4,5	63,1	65	14,9	16	71,3	311,00
M45	4,5	68,1	70	16,9	18	76,95	405,00
M48	5,0	73,1	75	16,9	18	82,6	466,00
M52	5,0	78,1	80	18,7	20	88,25	587,00
M56	5,5		85		22	93,56	719,00

INOXHAN

Değerler milimetre cinsindendir. Kaynak: İnoxhan ürün kataloğu. Bu föy bilgilendirme amaçlıdır; kesin ölçüler için sipariş onayındaki ürün bilgisi geçerlidir.