Altı Köşe Kaynak Somunu

DIN 929



Norm	**DIN 929**
Kategori	**Somunlar**
Malzeme	**Paslanmaz çelik (INOX)**
Kalite	**A2 (AISI 304) / A4 (AISI 316)**
Ölçü birimi	**Milimetre (mm)**

Teknik çizim

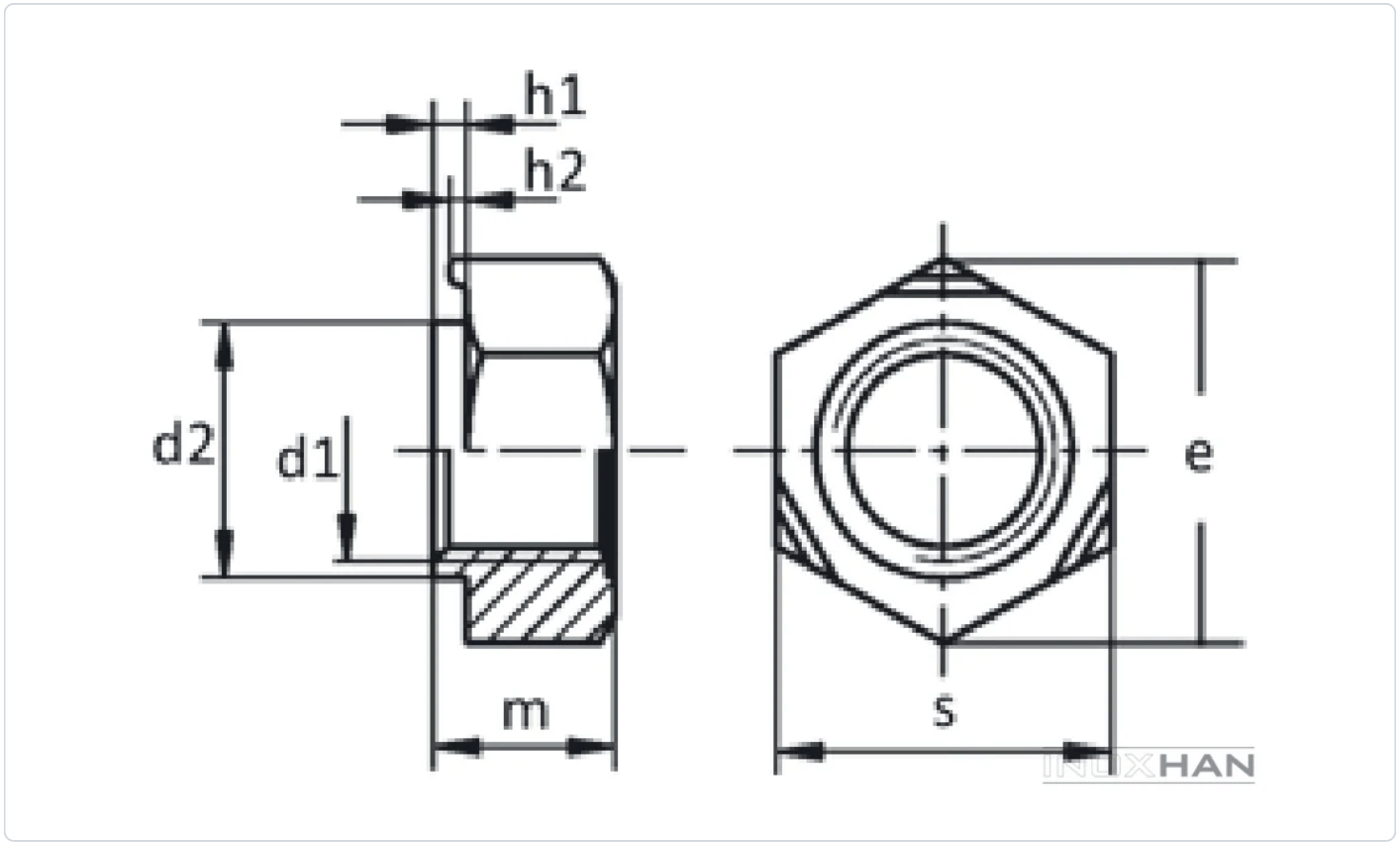

Ölçü tablosu — DIN 929

TEKNiK BiLGiLER			TECHNICAL INFORMATIONS				TECHNISCHE INFORMATION			
d	**p**	**m h14**	**s h13**	**e min**	**h min (b)**	**h max (b)**	**h2 min**	**h2 max**	**d2 d11**	**gr**
M3	0,5	3	7,5	8,15	0,6	1	0,15	0,25	4,5	0,79
M4	0,7	3,5	9	9,83	0,6	1	0,25	0,35	6	1,14
M5	0,8	4	10	10,95	0,6	1	0,30	0,50	7	1,75
M6	1	5	11	12,02	0,68	1,12	0,30	0,50	8	2,53
M8	1	6,5	14	15,38	0,75	1,25	0,35	0,50	10,5	5,33
M8	1,25	6,5	14	15,38	0,75	1,25	0,35	0,50	10,5	5,33
M10	1	8	17	18,74	0,95	1,55	0,50	0,65	12,5	9,69
M10	1,25	8	17	18,74	0,95	1,55	0,50	0,65	12,5	9,69
M10	1,5	8	17	18,74	0,95	1,55	0,50	0,65	12,5	9,69
M12	1,25	10	19	20,91	0,95	1,55	0,60	0,80	14,8	13,86
M12	1,5	10	19	20,91	0,95	1,55	0,60	0,80	14,8	13,86
M12	1,75	10	19	20,91	0,95	1,55	0,60	0,80	14,8	13,86

INOXHAN

Değerler milimetre cinsindendir. Kaynak: İnoxhan ürün kataloğu. Bu föy bilgilendirme amaçlıdır; kesin ölçüler için sipariş onayındaki ürün bilgisi geçerlidir.