Dört Köşe Kaynak Somunu

DIN 928



Norm	**DIN 928**
Kategori	**Somunlar**
Malzeme	**Paslanmaz çelik (INOX)**
Kalite	**A2 (AISI 304) / A4 (AISI 316)**
Ölçü birimi	**Milimetre (mm)**

Teknik çizim

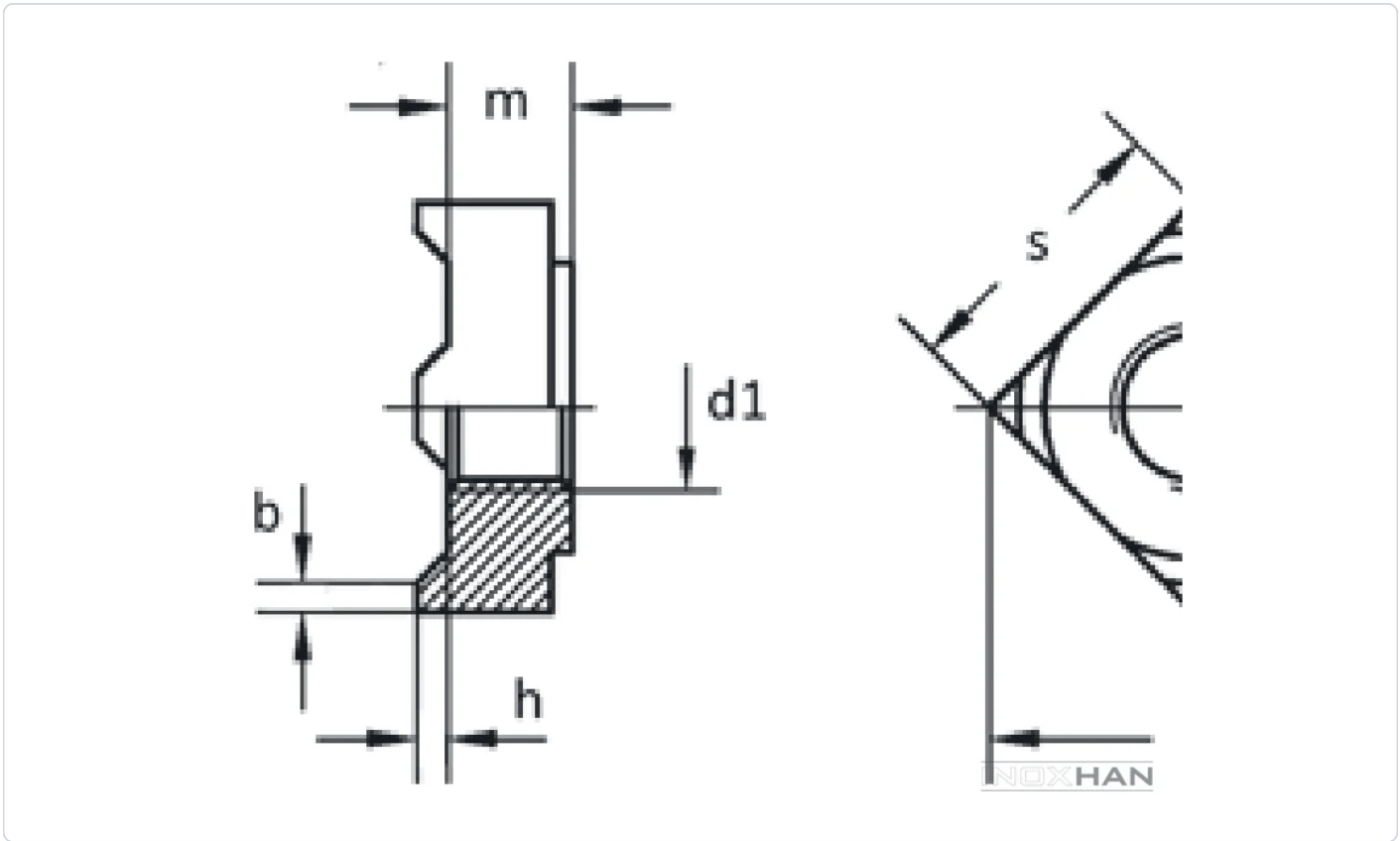

Ölçü tablosu — DIN 928

TEKNiK BiLGiLER		TECHNICAL INFORMATIONS			TECHNISCHE INFORMATION				
d	**p**	**m h14**	**b min**	**b max**	**s h14**	**e min**	**h1 min**	**h1 max**	**gr**
M4	0,70	3,5	0,65	0,95	7	9	0,5	0,7	0,81
M5	0,8	4,2	0,85	1,15	9	12	0,7	0,9	1,7
M6	1	5,0	1,05	1,35	10	13	0,7	0,9	2,4
M7	1	5,50	1,05	1,35	11	14	0,7	0,9	3,05
M8	1	6,5	1,35	1,65	14	18	0,9	1,1	6,5
M8	1,25	6,5	1,35	1,65	14	18	0,9	1,1	6,5
M10	1	8,0	1,60	2	17	22	1,1	1,3	11,30
M10	1,25	8,0	1,60	2	17	22	1,1	1,3	11,30
M10	1,5	8,0	1,60	2	17	22	1,1	1,3	11,30

INOXHAN

Değerler milimetre cinsindendir. Kaynak: İnoxhan ürün kataloğu. Bu föy bilgilendirme amaçlıdır; kesin ölçüler için sipariş onayındaki ürün bilgisi geçerlidir.