Soket Başlı İmbus Cıvata

DIN 912 · ISO 4762



Norm	**DIN 912**
ISO karşılığı	**ISO 4762**
Kategori	**Cıvatalar**
Malzeme	**Paslanmaz çelik (INOX)**
Kalite	**A2 (AISI 304) / A4 (AISI 316)**
Ölçü birimi	**Milimetre (mm)**

Teknik çizim

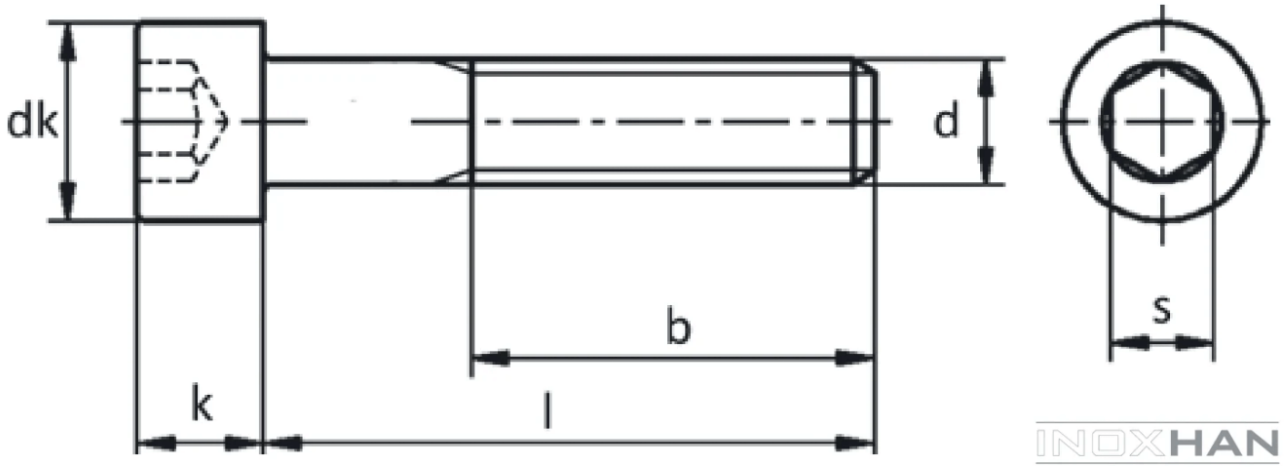

Ölçü tablosu — DIN 912

TEKNiK BiLGiLER		TECHNICAL INFORMATIONS								TECHNISCHE INFORMATION			
d		**M3[1]**	**M4[1]**	**M5**	**M6**	**M8**	**M10**	**M12**	**M14**	**M16**	**M18**	**M20**	**M24**
p		0,5	0,7	0,8	1,0	1,3	1,5	1,8	2,0	2,5	2,5	2,5	3
dk	**max (Tırtılsız Başlı / Plain Heads)**	5,5	7,0	8,5	10,0	13,0	16,0	18,0	21,0	24,0	27,0	30,0	36
	max (Tırtıl Başlı / Knurled Heads)	5,68	7,72	8,72	10,22	13,27	16,27	18,27	21,33	24,33	27,33	30,33	36,39
	min	5,32	6,78	8,28	9,78	12,73	15,73	17,73	20,67	23,67	26,67	29,67	35,61
k	**max**	3	4	5	6	8	10	12	14	16	18	20	24
	min	2,86	3,82	4,82	5,70	7,64	9,64	11,57	13,57	15,57	17,57	19,48	23,48
s	**nominal**	2,50	3,00	4,00	5,00	6,00	8,00	10,00	12,00	14,00	14,00	17,00	19
	max	2,58	3,08	4,09	5,14	6,14	8,17	10,17	12,21	14,21	14,21	17,23	19,27
	min	2,52	3,02	4,02	5,02	6,02	8,02	10,02	12,03	14,03	14,03	17,05	19,06
e	**min**	2,87	3,44	4,58	5,72	6,86	9,15	11,43	13,72	16,00	16,00	19,44	21,73
t	**min**	1,30	2,00	2,50	3,00	4,00	5,00	6,00	7,00	8,00	9,00	10,00	12,00
b		18	20	22	24	28	32	36	40	44	48	52	60

l	**min**	**max**	**M3**	**M4**	**M5**	**M6**	**M8**	**M10**	**M12**	**M14**	**M16**	**M18**	**M20**	**M24**
6	5,76	6,24	0,72	1,52	2,23									
8	7,71	8,29	0,81	1,67	2,48	4,38								
10	9,71	10,29	0,89	1,82	2,73	4,76	10,40	18,10						
12	11,65	12,35	0,97	1,97	2,99	5,13	11,00	19,10						
14	13,65	14,35	1,06	2,13	3,24	5,51	11,60	20,10						
16	15,65	16,35	1,17	2,28	3,49	5,82	12,20	21,20	28,80					
18	17,58	18,42	1,28	2,48	3,74	6,19	13,50	22,20						
20	19,58	20,42	1,38	2,68	4,06	6,61	13,60	23,20	32,50	43,50	64,70			
22	21,58	22,42	1,48	2,93	4,37	6,98	14,20	24,20	34,30	45,50	67,70			
25	24,58	25,42	1,63	3,19	4,84	7,68	15,20	25,70	36,10	48,60	72,20			
30	29,58	30,42	1,88	3,69	5,62	8,40	17,10	28,20	39,80	53,60	78,70	112,30	129,50	
35	34,50	35,50	2,14	4,20	6,40	10,03	19,10	30,80	43,40	58,70	85,40	121,40	140,70	
40	39,50	40,50	2,39	4,71	7,18	11,13	21,20	33,30	47,10	63,80	92,10	130,50	151,80	273,00
45	44,50	45,50	2,64	5,21	7,95	12,25	23,20	36,50	50,70	68,80	98,80	139,70	162,90	288,00
50	49,50	50,50	2,89	5,72	8,73	13,36	25,20	39,80	55,20	73,90	107,30	148,80	174,00	304,00
55	54,40	55,60		6,22	9,51	14,47	27,20	43,00	59,60	78,90	115,40	157,90	185,20	320,00
60	59,40	60,60		6,73	10,32	15,58	29,20	46,20	64,20	85,00	123,50	167,00	196,30	334,00
65	64,40	65,60		7,24	11,13	16,20	31,40	49,50	68,60	91,10	131,60	176,10	207,00	349,00
70	69,40	70,60		7,74	11,94	17,81	33,40	52,70	72,20	97,20	139,70	185,20	219,00	367,00
75	74,40	75,60			12,75	18,92	35,40	56,00	76,70	103,20	147,80	195,30	231,00	384,00
80	79,40	80,60			13,56	20,00	37,40	59,20	81,20	109,30	155,80	205,40	244,00	404,00
85	84,30	85,70			14,37	21,20	37,70	62,40	85,70	115,40	163,90	215,60	255,00	421,00
90	89,30	90,70			15,18	22,30	41,80	65,70	90,20	121,40	172,00	225,70	269,00	440,00
100	99,30	100,70				24,50	45,90	72,10	99,20	133,60	188,20	245,90	294,00	477,00
110	109,30	110,70				26,70	50,00	78,40	108,20	145,70	204,40	266,20	320,00	513,00
120	119,30	120,70				28,90	54,10	84,80	117,20		220,60	286,40	345,00	550,00
130	129,20	130,80				31,20	67,00	91,20	126,50		236,80		370,00	
140	139,20	140,80					70,70	97,90	135,60		253,00			
150	149,20	150,80					74,30	103,90	144,70		269,20			
160	159,20	160,80							153,90		285,40			
170	169,20	170,80							163,00		301,60			
180	179,20	180,80							172,20		317,80			

INOXHAN

Değerler milimetre cinsindendir. Kaynak: İnoxhan ürün kataloğu. Bu föy bilgilendirme amaçlıdır; kesin ölçüler için sipariş onayındaki ürün bilgisi geçerlidir.