Yıldız Silindir Başlı Metrik Vida

DIN 7985 · ISO 7045



Norm	**DIN 7985**
ISO karşılığı	**ISO 7045**
Kategori	**Vidalar**
Malzeme	**Paslanmaz çelik (INOX)**
Kalite	**A2 (AISI 304) / A4 (AISI 316)**
Ölçü birimi	**Milimetre (mm)**

Teknik çizim

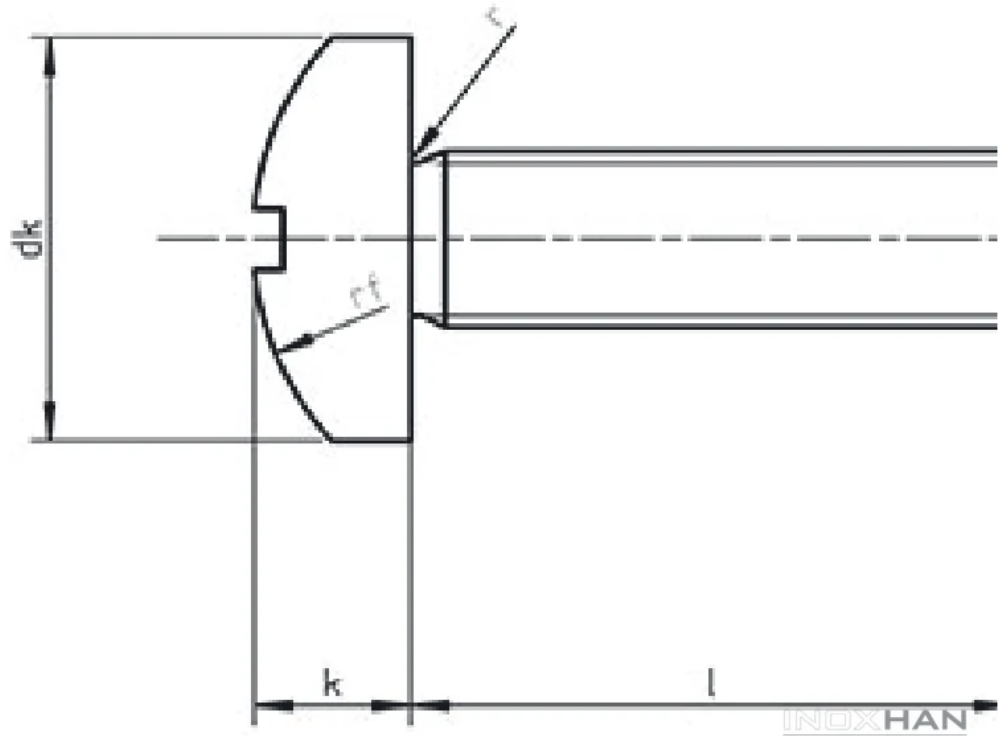

Ölçü tablosu — DIN 7985

TEKNiK BiLGiLER		TECHNICAL INFORMATIONS				TECHNISCHE INFORMATION		
d		**M2**	**M2,5**	**M3**	**M4**	**M5**	**M6**	**M8**
dk	**max**	4	5	6	8	10	12	16
	min	3,7	4,7	5,7	7,64	9,64	11,57	15,57
k	**nominal**	1,6	2	2,4	3,1	3,8	4,6	6
	max	1,72	2,12	2,52	3,25	3,95	4,75	6,15
	min	1,48	1,88	2,28	2,95	3,65	4,45	5,85
Nº	**Phillips Recess No PH Drv No**	1			2		3	4
m	**≈**	2,5	2,7	3,1	4,6	5,3	6,8	9
Soket Derinliği H Penetration Depth H	**max**	1,4	1,6	2	2,54	3,27	3,53	4,68
	min	1,1	1,3	1,7	2,04	2,77	3,03	4,18

l	min	max	M2	M2,5	M3	M4	M5	M6	M8
4	3,75	4,25	0,20	0,38	0,56				
5	4,75	5,25	0,22	0,41	0,60	1,41			
6	5,75	6,25	0,24	0,44	0,65	1,50	2,38		
7					0,69	1,57	2,51		
8	7,7	8,3	0,28	0,50	0,74	1,73	2,99	4,48	
10	9,7	10,3	0,31	0,56	0,83	1,89	3,25	4,84	11,48
12	11,65	12,35	0,35	0,62	0,92	2,05	3,51	5,20	12,20
14	13,65	14,35	0,39	0,68	1,01	2,20	3,77	5,56	
16	15,65	16,35	0,43	0,74	1,10	2,36	4,03	5,92	13,53
18	17,65	18,35			1,18	2,52	4,29	6,29	
20	19,6	20,4	0,50	0,87	1,28	2,69	4,55	6,64	15,17
22	21,6	22,4			1,38	2,92	4,81	6,99	
25	24,6	25,4		1,02	1,51	3,31	5,16	7,54	16,81
30	29,6	30,4			1,73	3,71	5,85	8,45	18,45
35	34,5	35,5			1,96	4,11	6,60	9,35	20,09
40	39,5	40,5			2,18	4,51	7,50	10,25	21,13
45	44,5	45,5			2,41	4,91	8,20	11,17	22,80
50	49,5	50,5			2,63	5,31	8,90	12,10	24,40
55	54	56				5,71	9,70	12,92	26,00
60	59	61				6,11	10,47	13,84	27,70
70	69	71					11,90	15,56	31,00
80	79	81						17,31	34,00
90									37,00
100									40,00

INOXHAN

Değerler milimetre cinsindendir. Kaynak: İnoxhan ürün kataloğu. Bu föy bilgilendirme amaçlıdır; kesin ölçüler için sipariş onayındaki ürün bilgisi geçerlidir.