# Yıldız Havşa Başlı Sac Vidası

DIN 7982 · ISO 7050



| | |
|---|---|
| Norm | **DIN 7982** |
| ISO karşılığı | **ISO 7050** |
| Kategori | **Vidalar** |
| Malzeme | **Paslanmaz çelik (INOX)** |
| Kalite | **A2 (AISI 304) / A4 (AISI 316)** |
| Ölçü birimi | **Milimetre (mm)** |

## Teknik çizim

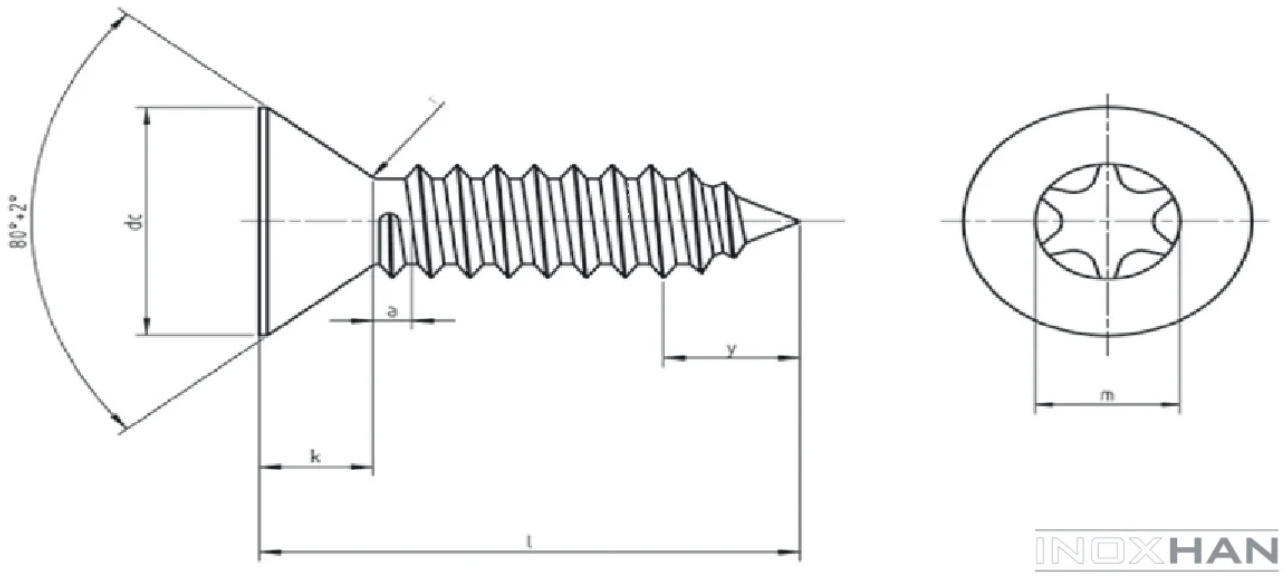

# Ölçü tablosu — DIN 7982

| TEKNiK BiLGiLER | | TECHNICAL INFORMATIONS | | | | TECHNISCHE INFORMATION | | | |
|---|---|---|---|---|---|---|---|---|---|
| **d** | | **2,2** | **2,9** | **3,5** | **3,9** | **4,2** | **4,8** | **5,5** | **6,3** |
| **dk** | **max** | 4,3 | 5,5 | 6,8 | 7,5 | 8,1 | 9,5 | 10,8 | 12,4 |
| | **min** | 4 | 5,2 | 6,44 | 7,14 | 7,74 | 9,14 | 10,37 | 11,57 |
| **k** | **≈** | 1,3 | 1,7 | 2,1 | 2,3 | 2,5 | 3 | 3,4 | 3,8 |
| **r** | **max** | 0,8 | 1,1 | 1,4 | 1,5 | 1,6 | 1,9 | 2,1 | 2,4 |
| **Nº** | **Phillips Recess No PH Drv No** | 1 | | 2 | | | | 3 | |
| **m** | **≈** | 2,5 | 3 | 4,2 | 4,6 | 4,7 | 5,1 | 6,8 | 7,1 |
| **Soket Derinliği H Penetration Depth H** | **max** | 1,32 | 1,7 | 2,12 | 2,53 | 2,62 | 3,1 | 3,53 | 3,91 |
| | **min** | 1,02 | 1,4 | 1,62 | 2,03 | 2,11 | 2,59 | 2,95 | 3,33 |

| **l** | **Type C** | | **Type F** | | | | | | | | | |
|---|---|---|---|---|---|---|---|---|---|---|---|---|
| | **min** | **max** | **min** | **max** | **2,2** | **2,9** | **3,5** | **3,9** | **4,2** | **4,8** | **5,5** | **6,3** |
| **6,5** | 5,7 | 7,3 | 5,7 | 6,5 | 0,18 | 0,34 | 0,59 | 0,72 | 0,88 | | | |
| **9,5** | 8,7 | 10,3 | 8,7 | 9,5 | 0,25 | 0,45 | 0,74 | 0,91 | 1,10 | 1,57 | | |
| **13** | 12,2 | 13,8 | 12,2 | 13 | 0,32 | 0,59 | 0,92 | 1,14 | 1,36 | 1,93 | 2,71 | 3,55 |
| **16** | 15,2 | 16,6 | 15,2 | 16 | 0,38 | 0,69 | 1,08 | 1,34 | 1,57 | 2,24 | 3,20 | 4,11 |
| **19** | 18,2 | 19,8 | 18,2 | 19 | | 0,8 | 1,23 | 1,54 | 1,79 | 2,55 | 3,59 | 4,66 |
| **22** | 21,2 | 22,8 | 20,7 | 22 | | 0,91 | 1,39 | 1,73 | 2 | 2,86 | 4 | 5,22 |
| **25** | 24,2 | 25,8 | 23,7 | 25 | | 1,03 | 1,54 | 1,92 | 2,22 | 3,16 | 4,4 | 5,77 |
| **32** | 30,7 | 33,3 | 30,7 | 32 | | 1,28 | 1,9 | 2,37 | 2,72 | 3,88 | 5,33 | 7,07 |
| **38** | 36,7 | 39,3 | 36,7 | 38 | | 1,51 | 2,21 | 2,77 | 3,39 | 4,5 | 6,13 | 8,17 |
| **45** | 43,7 | 46,3 | 43,7 | 45 | | | 2,57 | 3,24 | 3,9 | 5,22 | 7,07 | 9,47 |
| **50** | 48,7 | 51,3 | 48,7 | 50 | | | 2,82 | 3,64 | 4,42 | 5,73 | 7,73 | 10,39 |

INOXHAN

Değerler milimetre cinsindendir. Kaynak: İnoxhan ürün kataloğu. Bu föy bilgilendirme amaçlıdır; kesin ölçüler için sipariş onayındaki ürün bilgisi geçerlidir.