Yıldız Havşa Başlı Matkap Uçlu Vida

DIN 7504 P · ISO 15482

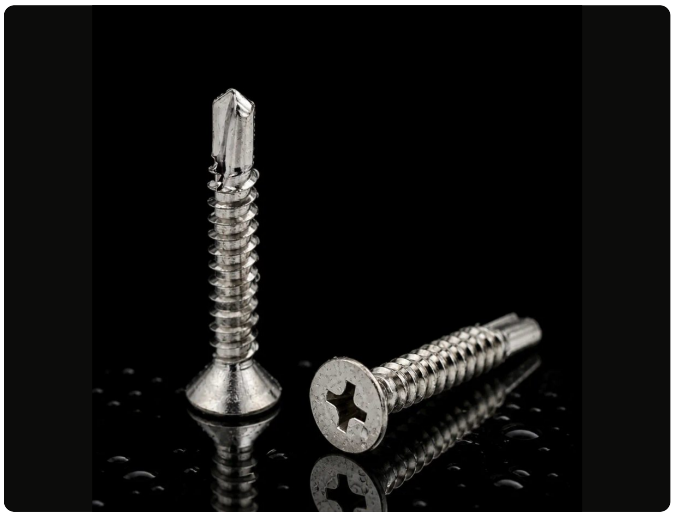

Norm	**DIN 7504 P**
ISO karşılığı	**ISO 15482**
Kategori	**Vidalar**
Malzeme	**Paslanmaz çelik (INOX)**
Kalite	**A2 (AISI 304) / A4 (AISI 316)**
Ölçü birimi	**Milimetre (mm)**

Teknik çizim

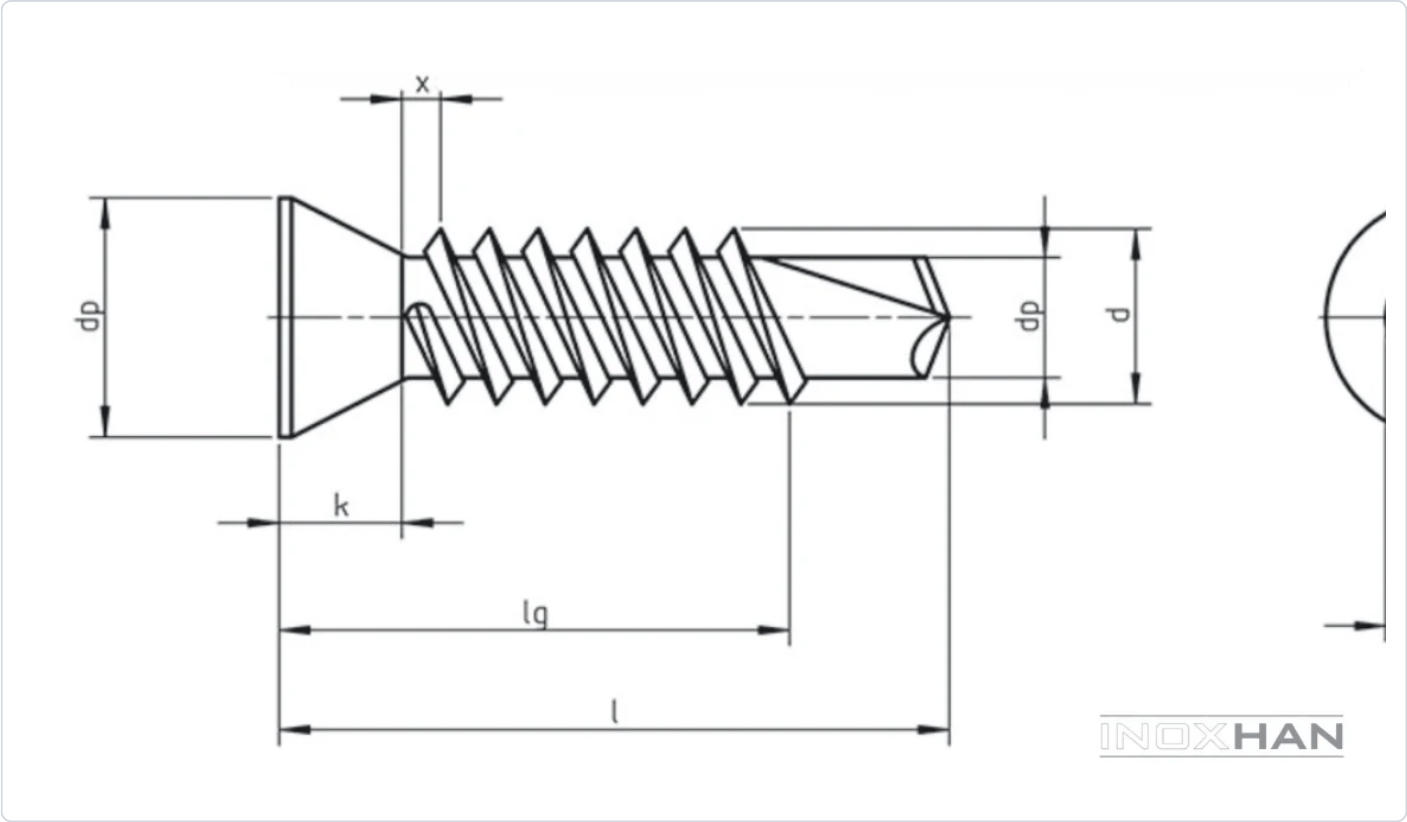

Ölçü tablosu — DIN 7504 P

TEKNiK BiLGiLER		TECHNICAL INFORMATIONS				TECHNISCHE INFORMATION		
d		**2,9**	**3,5**	**3,9**	**4,2**	**4,8**	**5,5**	**6,3**
k	**max**	2,4	2,6	3,1	3,1	3,7	4	4,6
	min	2,15	2,35	2,8	2,8	3,4	3,7	4,3
dk	**max**	5,6	7	7,5	8	9,5	11	12
	min	5,3	6,64	7,14	7,64	9,14	10,57	11,57
Nº	**Phillips Recess No PH Drv No**	1	2				3	
m	**≈**	3	3,9	4,2	4,4	4,9	6,4	6,9
Soket Derinliği H Penetration Depth H	**max**	1,8	2	2,4	2	2,9	3,1	3,6
	min	1,4	1,4	1,9	1,9	2,4	2,6	3,1
Plaka/Levha Kalınlığı Steel Thickness	**max**	1,9	2,25	2,65	3	4,40	5,25	6
	min	0,7	0,7	1	1,75	1,75	1,75	2

l	**min**	**max**	**2,9**	**3,5**	**3,9**	**4,2**	**4,8**	**5,5**	**6,3**
13	12,10	13,90	0,48	0,72	0,90	1,10	1,50		
16	15,10	16,90	0,59	0,88	1,10	1,30	1,60	2,50	
19	18,00	20,00	0,70	1,10	1,30	1,50	1,80	2,80	3,60
22	21,00	23,00	0,90	1,20	1,46	1,70	2,40	3,30	4,15
25	24,00	26,00	1,00	1,40	1,65	1,90	2,70	3,70	4,70
32	30,75	33,25		1,80	1,90	2,50	3,40	4,70	5,95
38	36,75	39,25		2,00	2,15	3,00	4,00	5,40	7,10
45	43,75	46,25				3,60	4,70	6,30	8,40
50	48,75	51,25					5,20	7,00	9,30
60	58,80	61,20					5,70		10,10
70	68,80	71,20					6,30		11,80
80	78,80	81,20					6,90		13,60
90	88,80	91,20							15,30
100	98,80	101,20							17,10

INOXHAN

Değerler milimetre cinsindendir. Kaynak: İnoxhan ürün kataloğu. Bu föy bilgilendirme amaçlıdır; kesin ölçüler için sipariş onayındaki ürün bilgisi geçerlidir.