Yıldız Silindir Başlı Matkap Uçlu Vida

DIN 7504 N · ISO 15481



Norm	**DIN 7504 N**
ISO karşılığı	**ISO 15481**
Kategori	**Vidalar**
Malzeme	**Paslanmaz çelik (INOX)**
Kalite	**A2 (AISI 304) / A4 (AISI 316)**
Ölçü birimi	**Milimetre (mm)**

Teknik çizim

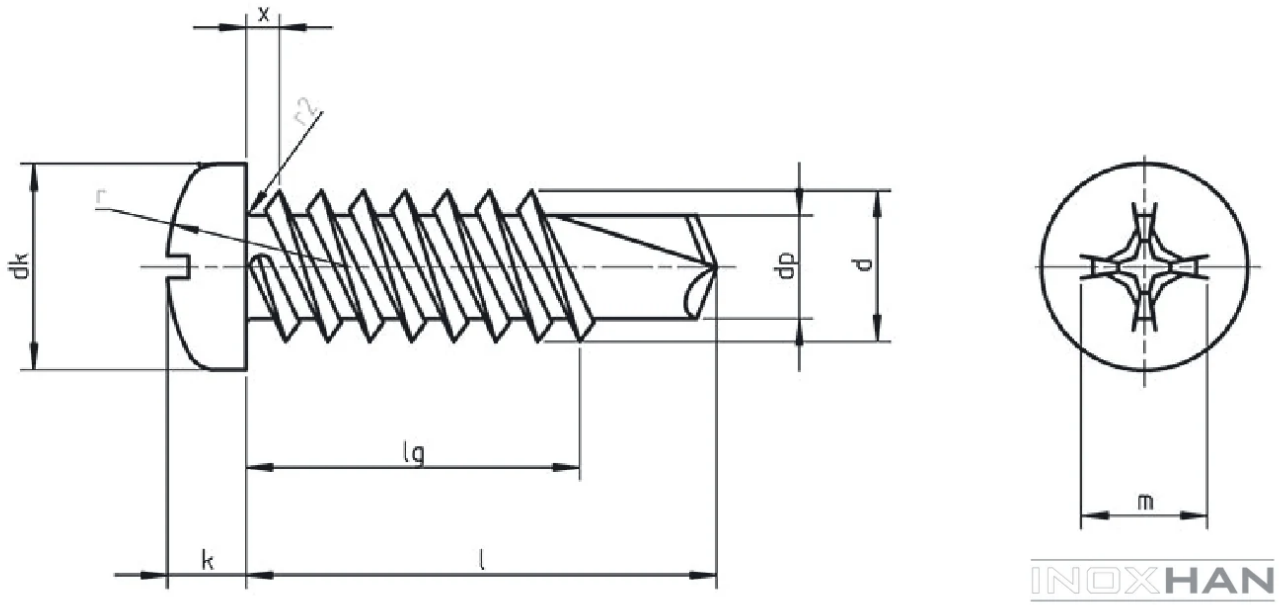

Ölçü tablosu — DIN 7504 N

TEKNiK BiLGiLER		TECHNICAL INFORMATIONS				TECHNISCHE INFORMATION		
d		**2,9**	**3,5**	**3,9**	**4,2**	**4,8**	**5,5**	**6,3**
k	**max**	2,4	2,6	3,1	3,1	3,7	4	4,6
	min	2,15	2,35	2,8	2,8	3,4	3,7	4,3
dk	**max**	5,6	7	7,5	8	9,5	11	12
	min	5,3	6,64	7,14	7,64	9,14	10,57	11,57
Nº	**Phillips Recess No PH Drv No**	1	2				3	
m	**≈**	3	3,9	4,2	4,4	4,9	6,4	6,9
Soket Derinliği H Penetration Depth H	**max**	1,8	1,9	2,4	2,4	2,9	3,1	3,6
	min	1,4	1,4	1,9	1,9	2,4	2,6	3,1
Plaka/Levha Kalınlığı Steel Thickness	**max**	1,9	2,25	2,65	3	4,4	5,25	6
	min	0,7	0,7	1	1,75	1,75	1,75	2

l	min	max	2,9	3,5	3,9	4,2	4,8	5,5	6,3
9,5	8,75	10,25	0,54	1,05					
13	12,10	13,90	0,66	1,20	1,30	1,50	2,20		
16	15,10	16,90	0,77	1,40	1,50	1,80	2,50		
19	18,00	20,00	0,88	1,50	1,70	1,95	2,80	3,80	5,40
22	21,00	23,00		1,70	1,85	2,20	3,10	4,20	5,95
25	24,00	26,00		2,00	2,10	2,40	3,40	4,50	6,50
32	30,75	33,25					4,10	5,50	7,80
38	36,75	39,25					4,70	6,20	8,90
45	43,75	46,25					5,40	7,10	10,00
50	48,75	51,25					5,90	7,80	11,00
60	58,80	61,20					6,90		12,00
70	68,80	71,20							13,30
80	78,80	81,20							14,90
90	88,80	91,20							16,50
100	98,80	101,20							18,10

INOXHAN

Değerler milimetre cinsindendir. Kaynak: İnoxhan ürün kataloğu. Bu föy bilgilendirme amaçlıdır; kesin ölçüler için sipariş onayındaki ürün bilgisi geçerlidir.