Altıköşe Flanşlı Somun

DIN 6923 · ISO 4161



Norm	**DIN 6923**
ISO karşılığı	**ISO 4161**
Kategori	**Somunlar**
Malzeme	**Paslanmaz çelik (INOX)**
Kalite	**A2 (AISI 304) / A4 (AISI 316)**
Ölçü birimi	**Milimetre (mm)**

Teknik çizim

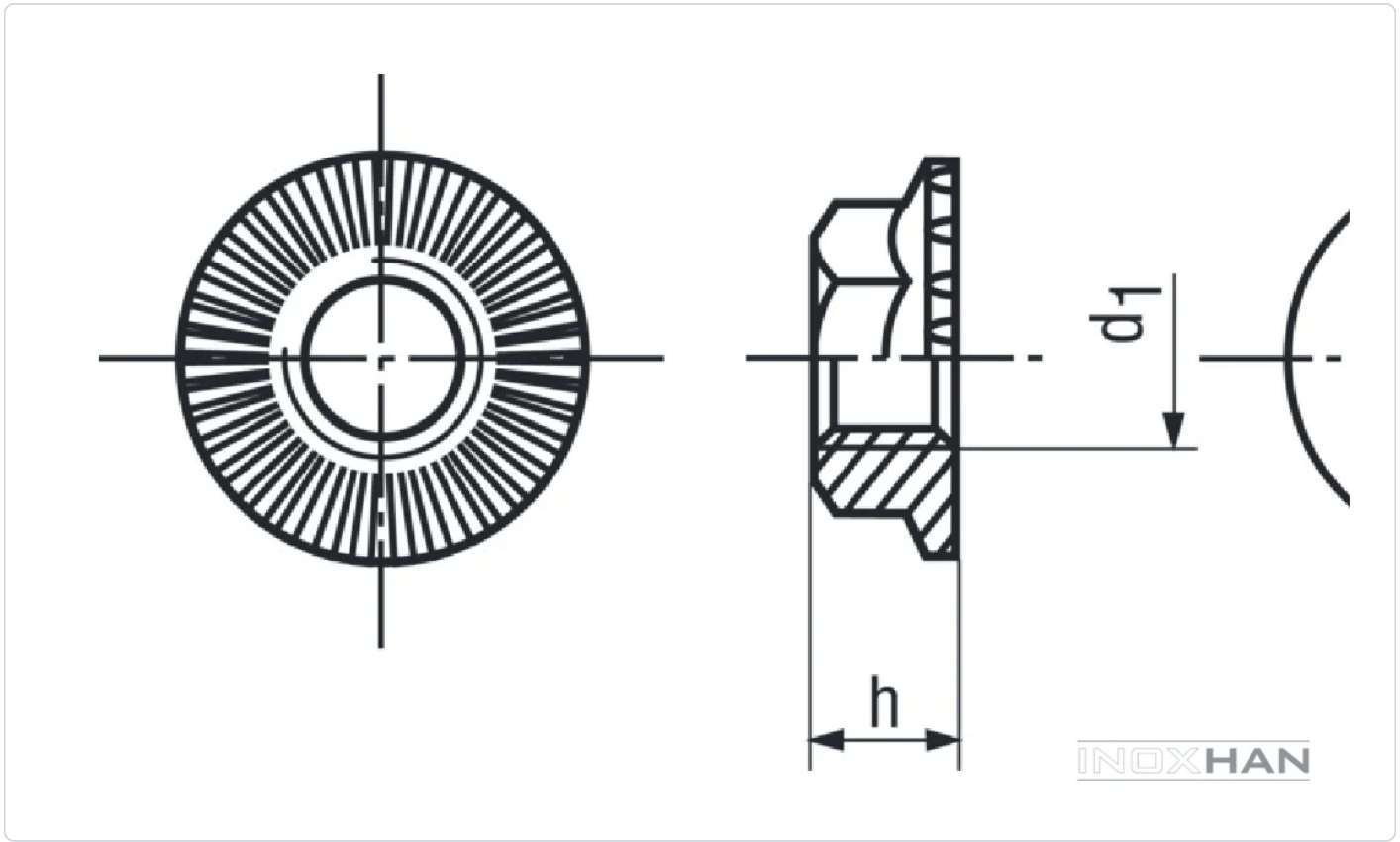

Ölçü tablosu — DIN 6923

TEKNiK BiLGiLER		TECHNICAL INFORMATIONS				TECHNISCHE INFORMATION		
d	**s min**	**s max**	**m min**	**m max**	**e min**	**dc max**	**p**	**gr**
M5	7,78	8	4,7	5	8,79	11,8	0,8	1,70
M6	9,78	10	5,7	6	11,05	14,2	1	3,00
M8	12,73	13	7,6	8	14,38	17,9	1,25	6,70
M10	14,73	15	9,6	10	16,64	21,8	1,5	10,90
M12	17,73	18	11,6	12	20,03	26	1,75	17,00
M14	20,67	21	13,3	14	23,36	29,9	2	30,00
M16	23,67	24	15,3	16	26,75	34,5	2	47,00
M20	29,67	30	18,9	20	32,95	42,8	2,5	

Değerler milimetre cinsindendir. Kaynak: İnoxhan ürün kataloğu. Bu föy bilgilendirme amaçlıdır; kesin ölçüler için sipariş onayındaki ürün bilgisi geçerlidir.