Ay Segman

DIN 6799



Norm	**DIN 6799**
Kategori	**Segman, Pim ve Kama**
Malzeme	**Paslanmaz çelik (INOX)**
Kalite	**A2 (AISI 304) / A4 (AISI 316)**
Ölçü birimi	**Milimetre (mm)**

Teknik çizim

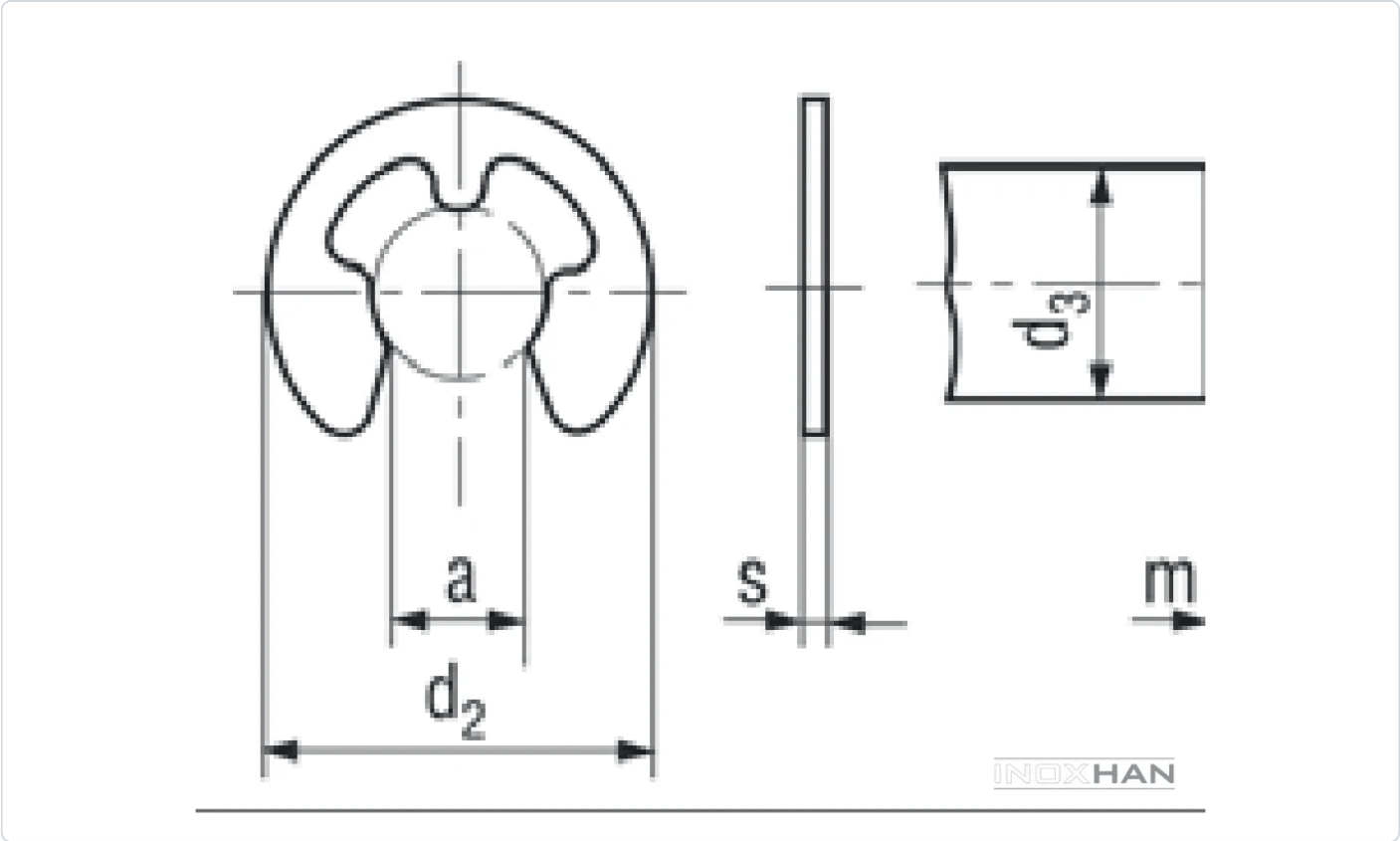

Ölçü tablosu — DIN 6799

TEKNiK BiLGiLER	TECHNICAL INFORMATIONS			TECHNISCHE INFORMATION		
d	d3	s		a		gr
1,5	4,25	0,4	± 0,02	1,28	± 0,04	0,018
1,9	4,8	0,5		1,61		0,027
2,3	6,3	0,6		1,94		0,061
3,2	7,3	0,6		2,70		0,076
4	9,3	0,7		3,34	± 0,048	0,147
5	11,3	0,7		4,11		0,221
6	12,3	0,7		5,26		0,232
7	14,3	0,9		5,84		0,413
8	16,3	1	± 0,03	6,52	± 0,058	0,617
9	18,8	1,1		7,63		0,900
10	20,4	1,2		8,32		1,141
12	23,4	1,3		10,45		1,543
15	29,4	1,5		12,61	± 0,07	3,065
19	37,6	1,75		15,92		5,620

INOXHAN

Değerler milimetre cinsindendir. Kaynak: İnoxhan ürün kataloğu. Bu föy bilgilendirme amaçlıdır; kesin ölçüler için sipariş onayındaki ürün bilgisi geçerlidir.