Tırtıklı Rondela (Dış Dişli)

DIN 6798 A



Norm	**DIN 6798 A**
Kategori	**Rondela ve Pullar**
Malzeme	**Paslanmaz çelik (INOX)**
Kalite	**A2 (AISI 304) / A4 (AISI 316)**
Ölçü birimi	**Milimetre (mm)**

Teknik çizim

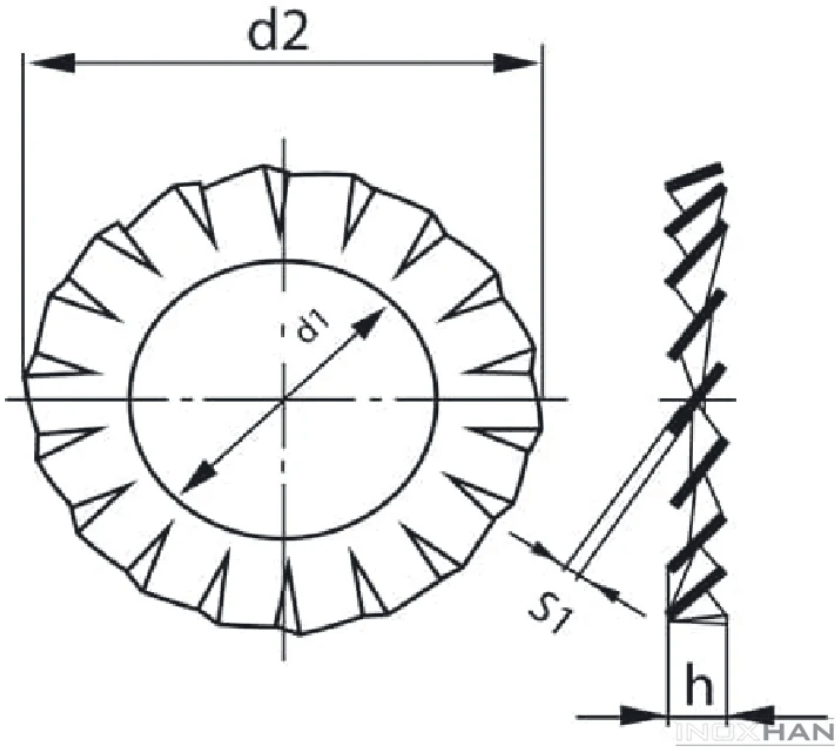

Ölçü tablosu — DIN 6798 A

TEKNiK BiLGiLER		TECHNICAL INFORMATIONS				TECHNISCHE INFORMATION	
d	**d1 min**	**d1 max**	**d2 min**	**d2 max**	**s**	**Min. diş sayısı** **Min. number of teeth A**	**gr**
M2	2,20	2,34	4,2	4,50	0,30	9	0,030
M2,5	2,70	2,84	5,2	5,50	0,40	9	0,046
M3	3,20	3,38	5,7	6,00	0,40	9	0,061
M4	4,30	4,48	7,64	8,00	0,50	11	0,142
M5	5,30	5,48	9,64	10,00	0,60	11	0,283
M6	6,40	6,62	10,57	11,00	0,70	12	0,364
M7	7,40	7,62	12,07	12,50	0,80	14	0,506
M8	8,40	8,62	14,57	15,00	0,80	14	0,810
M10	10,50	10,77	17,57	18,00	0,90	16	1,270
M12	13,00	13,27	19,98	20,50	1,00	17	1,720
M14	15,00	15,27	23,48	24,00	1,00	18	2,430
M16	17,00	17,27	25,48	26,00	1,20	18	3,040
M18	19,00	19,33	29,48	30,00	1,40	18	5,060
M20	21,00	21,33	32,36	33,00	1,40	20	6,070
M22	23,00	23,33	35,38	36,00	1,50	20	7,590

INOXHAN

Değerler milimetre cinsindendir. Kaynak: İnoxhan ürün kataloğu. Bu föy bilgilendirme amaçlıdır; kesin ölçüler için sipariş onayındaki ürün bilgisi geçerlidir.