Delik Emniyet Segmanı (Tip J)

DIN 472



Norm	**DIN 472**
Kategori	**Segman, Pim ve Kama**
Malzeme	**Paslanmaz çelik (INOX)**
Kalite	**A2 (AISI 304) / A4 (AISI 316)**
Ölçü birimi	**Milimetre (mm)**

Teknik çizim

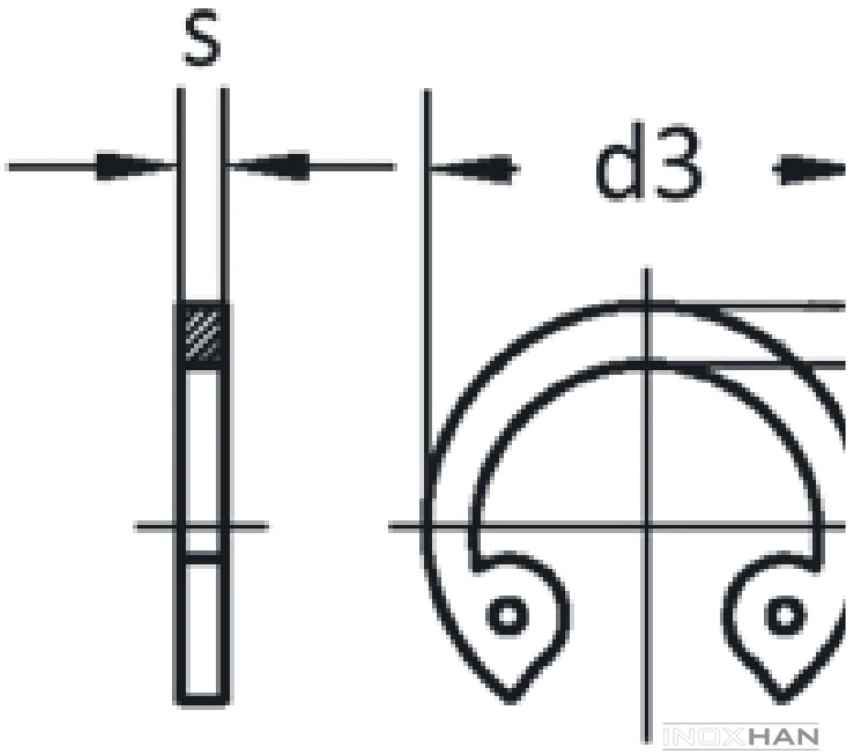

Ölçü tablosu — DIN 472

TEKNiK BiLGiLER				TECHNICAL INFORMATIONS			TECHNISCHE INFORMATION

d	d3		s		a max	b ≈	d5	gr
8	8,7	+ 0,36 - 0,10	0,8	0 - 0,05	2,4	1,1	1,0	0,122
9	9,8		0,8		2,5	1,3	1,0	0,147
10	10,8		1	0 - 0,06	3,2	1,4	1,2	0,267
11	11,8		1		3,3	1,5	1,2	0,300
12	13,0		1		3,4	1,7	1,5	0,318
13	14,1		1		3,6	1,8	1,5	0,372
14	15,1		1		3,7	1,9	1,7	0,417
15	16,2		1		3,7	2,0	1,7	0,478
16	17,3		1		3,8	2,0	1,7	0,510
17	18,3	+ 0,42 - 0,13	1		3,9	2,1	1,7	0,557
18	19,5		1		4,1	2,2	2,0	0,656
19	20,5		1		4,1	2,2	2,0	0,687
20	21,5		1		4,2	2,3	2,0	0,730
21	22,5		1		4,2	2,4	2,0	0,810
22	23,5		1		4,2	2,5	2,0	0,883
23	24,6	+ 0,42 - 0,21	1,2		4,2	2,5	2,0	1,113
24	25,9		1,2		4,4	2,6	2,0	1,228
25	26,9		1,2		4,5	2,7	2,0	1,340
26	27,9		1,2		4,7	2,8	2,0	1,464
27	29,1	+ 0,5 - 0,25	1,2		4,7	2,9	2,0	1,587
28	30,1		1,2		4,8	2,9	2,0	1,630
29	31,1		1,2		4,8	3,0	2,0	1,729
30	31,1		1,2		4,8	3,0	2,0	1,808
31	33,4		1,2		5,2	3,2	2,5	1,952
32	24,4		1,2		5,4	3,2	2,5	2,640
33	35,5		1,2		5,4	3,3	2,5	2,200
34	36,5		1,5		5,4	3,3	2,5	3,055
35	37,8		1,5		5,4	3,4	2,5	3,047
36	38,8		1,5		5,4	3,5	2,5	3,458
37	39,8		1,5		5,5	3,6	2,5	3,425
38	40,8		1,5		5,5	3,7	2,5	3,485
39	42,0		1,5		5,6	3,8	2,5	3,620
40	43,5	+ 0,9 - 0,39	1,75		5,8	3,9	2,5	4,653
41	44,5		1,75		5,9	4,0	2,5	5,287
42	45,5		1,75		5,9	4,1	2,5	5,553
43	46,5		1,75		5,9	4,2	2,5	5,701

d	d3		s		a max	b ≈	d5	gr
44	47,5	+ 0,9 - 0,39	1,75	0 - 0,06	6,0	4,2	2,5	5,135
45	48,5		1,75		6,2	4,3	2,5	5,777
46	49,5	+ 1,1 - 0,46	1,75		6,3	4,4	2,5	6,439
47	50,5		1,75		6,4	4,4	2,5	6,517
48	51,5		1,75		6,4	4,5	2,5	6,792
50	54,2		2	0 - 0,07	6,5	4,6	2,5	8,228
51	55,2		2		6,5	4,7	2,5	9,370
52	56,2		2		6,7	4,7	2,5	8,501
53	57,2		2		6,7	4,9	2,5	9,210
54	58,2		2		6,7	5,0	2,5	9,357
55	59,2		2		6,8	5,0	2,5	9,584
56	60,2		2		6,8	5,1	2,5	9,717
57	61,2		2		6,8	5,1	2,5	9,970
58	62,2		2		6,9	5,2	2,5	10,650
60	64,2		2		7,3	5,4	2,5	10,990
62	66,2		2		7,3	5,5	2,5	11,370
63	67,2		2		7,3	5,6	2,5	12,531
65	69,2		2,5		7,6	5,8	3,0	16,40
67	71,5		2,5		7,7	6,0	3,0	17,75
68	72,5		2,5		7,8	6,1	3,0	17,90
70	74,5		2,5		7,8	6,2	3,0	19,19
72	76,5		2,5		7,8	6,4	3,0	20,085
75	79,5		2,5		7,8	6,6	3,0	21,25
77	81,5	+ 1,3 - 0,54	2,5		8,5	6,8	3,0	23,90
78	82,5		2,5		8,5	6,8	3,0	23,90
80	85,5		2,5		8,5	7,0	3,0	24,87
82	87,5		2,5		8,5	7,0	3,0	25,57
85	90,5		3	0 - 0,08	8,6	7,2	3,5	31,81
87	92,5		3		8,6	7,4	3,5	34,42
88	93,5		3		8,6	7,4	3,5	34,42
90	95,5		3		8,6	7,6	3,5	36,19
92	97,5		3		8,7	7,8	3,5	36,51
95	100,5		3		8,8	8,1	3,5	39,26
97	100,5		3		9,0	8,3	3,5	40,00
98	102,5		3		9,0	8,3	3,5	40,00
100	105,5		3		9,2	8,4	3,5	42,11

INOXHAN

Değerler milimetre cinsindendir. Kaynak: İnoxhan ürün kataloğu. Bu föy bilgilendirme amaçlıdır; kesin ölçüler için sipariş onayındaki ürün bilgisi geçerlidir.