Mil Emniyet Segmanı (Tip A)

DIN 471



Norm	**DIN 471**
Kategori	**Segman, Pim ve Kama**
Malzeme	**Paslanmaz çelik (INOX)**
Kalite	**A2 (AISI 304) / A4 (AISI 316)**
Ölçü birimi	**Milimetre (mm)**

Teknik çizim

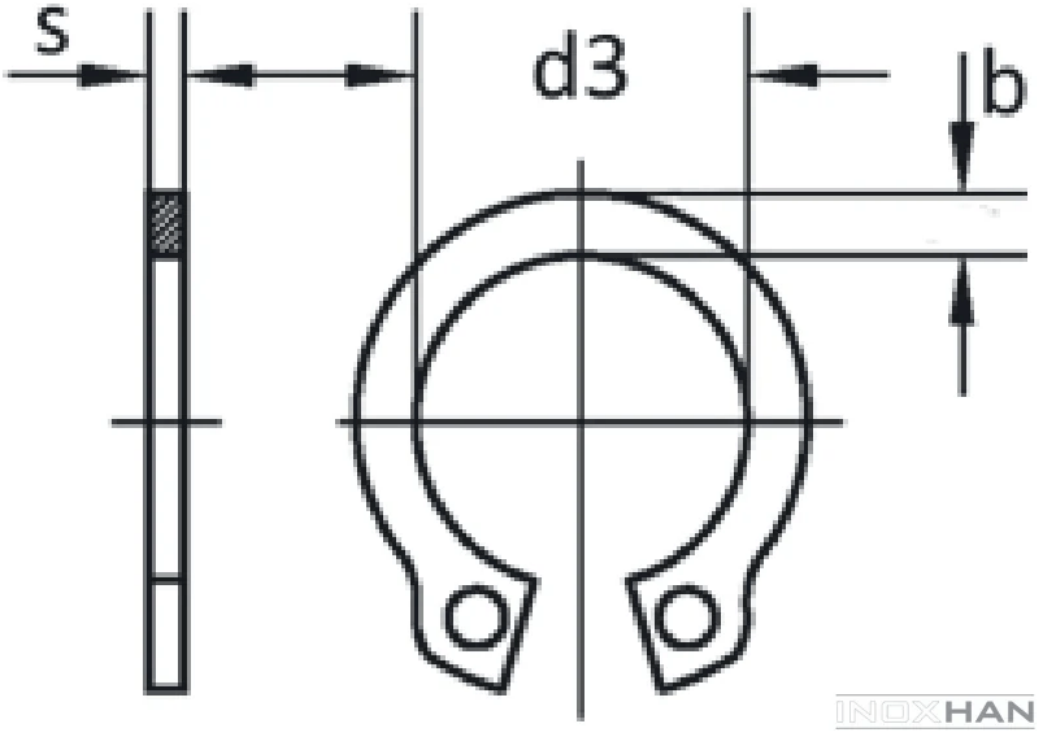

Ölçü tablosu — DIN 471

TEKNiK BiLGiLER								TECHNICAL INFORMATIONS								TECHNISCHE INFORMATION							
d	d3		s		a max	b ≈	d5	gr	d	d3		s		a max	b ≈	d5	gr
4	3,7	+ 0,04 - 0,15	0,4	0 - 0,05	2,2	0,9	1,0	0,033	41	37,5	+ 0,39 - 0,9	1,75	0 - 0,06	6,2	4,5	2,5	6,440
5	4,7		0,6		2,5	1,1	1,0	0,080	42	38,5		1,75		6,5	4,5	2,5	6,884
6	5,6		0,7		2,7	1,3	1,2	0,126	43	39,5		1,75		6,5	4,5	2,5	6,884
7	6,5	+ 0,06 - 0,18	0,8		3,1	1,4	1,2	0,192	44	40,5		1,75		6,6	4,6	2,5	7,958
8	7,4		0,8		3,2	1,5	1,2	0,225	45	41,5		1,75		6,7	4,7	2,5	7,573
9	8,4		1	0 - 0,06	3	2	1	0,379	46	42,5		1,75		7	5	3	7,650
10	9,3	+ 0,10 - 0,36	1		3	2	1	0,420	47	43,5		1,75		7	5	3	7,840
11	10,2		1		3	2	2	0,454	48	44,5		1,75		7	5	3	8,160
12	11,0		1		3	2	2	0,490	50	45,8		2	0 - 0,07	7	5	3	10,706
13	11,9		1		3	2	2	0,584	52	47,8		2		7	5	3	11,328
14	12,9		1		4	2	2	0,652	54	49,8	+ 0,46 - 1,10	2		7	5	3	12,512
15	13,8		1		4	2	2	0,732	55	50,8		2		7	5	3	12,413
16	14,7		1		4	2	2	0,810	56	51,8		2		7	6	3	11,684
17	15,7		1		4	2	2	0,892	57	52,8		2		7	6	3	13,464
18	16,5		1,2		3,9	2,4	1,7	1,198	58	53,8		2		7,3	5,6	2,5	13,119
19	17,5		1,2		3,9	2,5	2,0	1,253	60	55,8		2		7,4	5,8	2,5	13,866
20	18,5	+ 0,13 - 0,42	1,2		4,0	2,6	2,0	1,320	62	57,8		2		7,5	6,0	2,5	14,266
21	19,5		1,2		4,1	2,7	2,0	1,480	63	58,8		2		7,6	6,2	3,0	14,540
22	20,5		1,2		4,2	2,8	2,0	1,621	65	60,8		2,5		7,8	6,3	3,0	21,225
23	21,5	+ 0,21 - 0,42	1,2		4,3	2,9	2,0	1,745	67	62,5		2,5		7,9	6,4	3,0	20,520
24	22,2		1,2		4,4	3,0	2,0	1,801	68	63,5		2,5		8,0	6,5	3,0	22,125
25	23,2		1,2		4,4	3,0	2,0	1,928	70	65,5		2,5		8,1	6,6	3,0	23,349
26	24,2		1,2		4,5	3,1	2,0	2,019	72	67,5		2,5		8,2	6,8	3,0	23,727
27	24,9		1,2		4,6	3,1	2,0	2,170	75	70,5		2,5		8,4	7,0	3,0	24,549
28	25,9		1,5		4,7	3,2	2,0	2,870	77	72,5		2,5		8,5	7,2	3,0	25,976
29	26,9		1,5		4,8	3,4	2,0	3,100	78	73,5		2,5		8,6	7,3	3,0	26,366
30	27,9		1,5		5,0	3,5	2,0	3,294	80	74,5		2,5		8,6	7,4	3,0	27,517
31	28,6	+ 0,21 - 0,42	1,5		5,0	3,5	2,5	3,301	82	76,5		2,5		8,7	7,6	3,0	27,993
32	29,6		1,5		5,2	3,6	2,5	3,887	85	79,5		3	0 - 0,08	8,7	7,8	3,5	38,109
33	30,5	+ 0,25 - 0,50	1,5		5,2	3,7	2,5	3,639	87	81,5	+ 0,54 - 1,30	3		8,8	7,9	3,5	39,904
34	31,5		1,5		5,4	3,8	2,5	4,221	88	82,5		3		8,8	8,0	3,5	38,088
35	32,5		1,5		5,6	3,9	2,5	4,365	90	84,5		3		8,8	8,2	3,5	41,504
36	33,2		1,75		5,60	4,00	2,50	4,719	92	86,5		3		9,00	8,40	3,50	42,548
37	34,2		1,75		5,70	4,10	2,50	5,260	95	89,5		3		9,40	8,60	3,50	44,660
38	35,2		1,75		5,80	4,20	2,50	6,203	97	91,5		3		9,40	8,80	3,50	47,924
39	36,0	+ 0,39 - 0,90	1,75		5,90	4,30	2,50	6,668	98	92,5		3		9,40	8,80	3,50	47,924
40	36,5		1,75		6,00	4,40	2,50	6,234	100	94,5		3		9,60	9,00	3,50	47,035

INOXHAN

Değerler milimetre cinsindendir. Kaynak: İnoxhan ürün kataloğu. Bu föy bilgilendirme amaçlıdır; kesin ölçüler için sipariş onayındaki ürün bilgisi geçerlidir.