Altıköşe Kontra Somun

DIN 439



Norm	**DIN 439**
Kategori	**Somunlar**
Malzeme	**Paslanmaz çelik (INOX)**
Kalite	**A2 (AISI 304) / A4 (AISI 316)**
Ölçü birimi	**Milimetre (mm)**

Teknik çizim

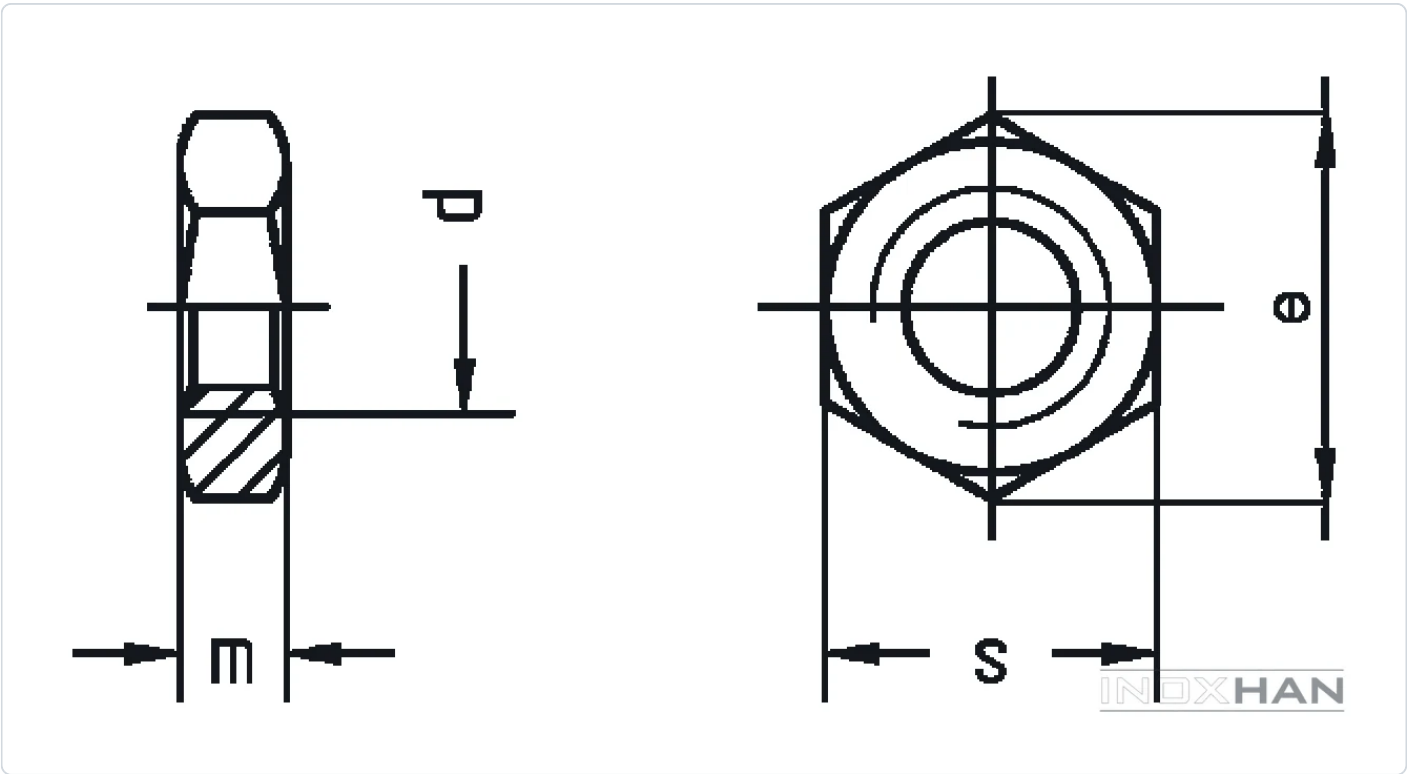

Ölçü tablosu — DIN 439

TEKNiK BiLGiLER		TECHNICAL INFORMATIONS					TECHNISCHE INFORMATION			
d	**p**	**da max**	**da min**	**m max**	**m min**	**m' min**	**s max**	**s min**	**e min**	**gr**
M10	1,00	10,80	10	5	4,70	3,76	17	16,73	18,9	7,20
M10	1,25	10,80	10	5	4,70	3,76	17	16,73	18,9	7,20
M10	1,50	10,80	10	5	4,70	3,76	17	16,73	18,9	7,20
M14	1,25	15,10	14	7	6,42	5,14	22	21,67	24,49	10,40
M14	1,50	15,10	14	7	6,42	5,14	22	21,67	24,49	10,40
M14	1,75	15,10	14	7	6,42	5,14	22	21,67	24,49	10,40
M16	1,50	17,30	16	8	7,42	5,94	24	23,67	26,75	20,50
M16	2,00	17,30	16	8	7,42	5,94	24	23,67	26,75	20,50
M18	1,50	19,50	18	9	8,42	6,74	27	26,16	29,56	29,60
M18	2,00	19,50	18	9	8,42	6,74	27	26,16	29,56	29,60
M18	2,50	19,50	18	9	8,42	6,74	27	26,16	29,56	29,60

INOXHAN

Değerler milimetre cinsindendir. Kaynak: İnoxhan ürün kataloğu. Bu föy bilgilendirme amaçlıdır; kesin ölçüler için sipariş onayındaki ürün bilgisi geçerlidir.