# Kör Somun

DIN 1587



| | |
|---|---|
| Norm | **DIN 1587** |
| Kategori | **Somunlar** |
| Malzeme | **Paslanmaz çelik (INOX)** |
| Kalite | **A2 (AISI 304) / A4 (AISI 316)** |
| Ölçü birimi | **Milimetre (mm)** |

## Teknik çizim

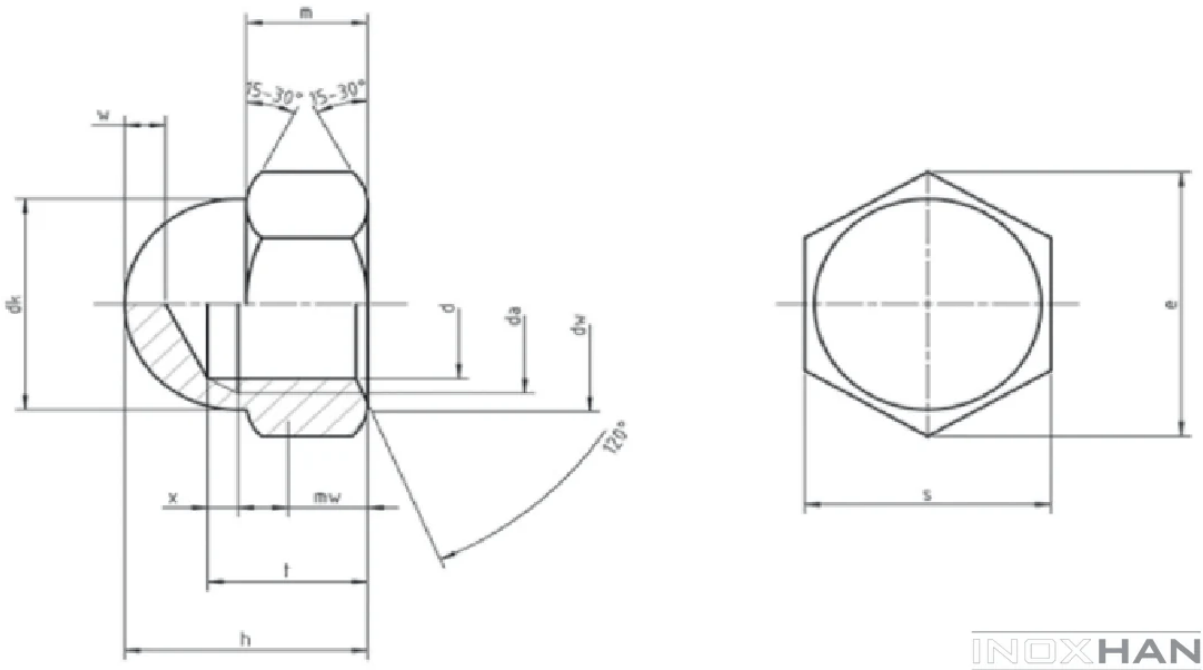

# Ölçü tablosu — DIN 1587

| TEKNiK BiLGiLER | | TECHNICAL INFORMATIONS | | | | | | | | | | | | | | |
|---|---|---|---|---|---|---|---|---|---|---|---|---|---|---|---|---|
| d | | d1 | | s min | | s max | | e min | | f min | f max | h min | h max | R ≈ | | v min | gr |
| M3 | | | 5 | | | | 5,5 | | 6,08 | | 4 | | 5 | | 2,5 | 1 | 1,01 |
| M4 | Grade A | | 6,5 | | 6,78 | | 7 | | 7,66 | 5,26 | 5,74 | 7,64 | 8 | | 3,25 | 2 | 1,52 |
| M4 | Grade B | | 6,5 | | 6,64 | | 7 | | 7,5 | 5,26 | 5,74 | 7,42 | 8 | | 3,25 | 2 | 1,52 |
| M5 | Grade A | | 7,5 | | 7,78 | | 8 | | 8,79 | 7,21 | 7,79 | 9,64 | 10 | | 3,75 | 2 | 2,53 |
| M5 | Grade B | | 7,5 | | 7,64 | | 8 | | 8,63 | 7,21 | 7,79 | 9,42 | 10 | | 3,75 | 2 | 2,53 |
| M6 | Grade A | | 9,5 | | 9,64 | | 10 | | 11,05 | 7,71 | 8,29 | 11,57 | 12 | | 4,75 | 2 | 4,72 |
| M6 | Grade B | | 9,5 | | 9,78 | | 10 | | 10,89 | 7,71 | 8,29 | 11,30 | 12 | | 4,75 | 2 | 4,72 |
| M8 | Grade A | | 12,5 | | 12,73 | | 13 | | 14,38 | 10,56 | 11,35 | 14,57 | 15 | | 6,25 | 2 | 11,13 |
| M8 | Grade B | | 12,5 | | 12,57 | | 13 | | 14,2 | 10,56 | 11,35 | 14,30 | 15 | | 6,25 | 2 | 11,13 |
| M10 | Grade A | 15 | 16 | 15,73 | 16,73 | 16 | 17 | 17,77 | 18,9 | 12,65 | 13,35 | 17,57 | 18 | 7,5 | 8 | 2 | 20,34 |
| M10 | Grade B | 15 | 16 | 15,57 | 16,57 | 16 | 17 | 17,59 | 18,72 | 12,65 | 13,35 | 17,30 | 18 | 7,5 | 8 | 2 | 20,34 |
| M12 | Grade A | 17 | 18 | 17,73 | 18,67 | 18 | 19 | 20,03 | 21,1 | 15,65 | 16,36 | 21,48 | 22 | 8,5 | 9 | 3 | 28,64 |
| M12 | Grade B | 17 | 18 | 17,57 | 18,48 | 18 | 19 | 19,85 | 20,88 | 15,65 | 16,36 | 21,16 | 22 | 8,5 | 9 | 3 | 28,64 |
| M14 | Grade A | 20 | 21 | 20,67 | 21,67 | 21 | 22 | 23,35 | 24,49 | 17,65 | 18,35 | 24,48 | 25 | 10 | 10,5 | 4 | 40,70 |
| M14 | Grade B | 20 | 21 | 20,16 | 21,16 | 21 | 22 | 22,78 | 23,91 | 17,65 | 18,35 | 24,16 | 25 | 10 | 10,5 | 4 | 40,70 |
| M16 | Grade A | | 23 | | 23,67 | | 24 | | 26,75 | 20,58 | 21,42 | 27,48 | 28 | | 11,5 | 4 | 54,95 |
| M16 | Grade B | | 23 | | 23,16 | | 24 | | 26,17 | 20,58 | 21,42 | 27,16 | 28 | | 11,5 | 4 | 54,95 |
| M18 | Grade A | | 26 | | 26,16 | | 27 | | 30,14 | 24,58 | 25,42 | 31,38 | 32 | | 13 | 5 | 96,14 |
| M18 | Grade B | | 26 | | 26,67 | | 27 | | 29,59 | 24,58 | 25,42 | 31,00 | 32 | | 13 | 5 | 96,14 |
| M20 | Grade A | | 28 | | 29,67 | | 30 | | 33,53 | 25,58 | 26,42 | 33,38 | 34 | | 14 | 5 | 105,20 |
| M20 | Grade B | | 28 | | 29,16 | | 30 | | 32,95 | 25,58 | 26,42 | 33,00 | 34 | | 14 | 5 | 105,20 |
| M22 | Grade A | 31 | 33 | 31,61 | 33,38 | 32 | 34 | 35,72 | 37,72 | 28,58 | 29,42 | 38,38 | 39 | 15,5 | 16,5 | 5 | 130,50 |
| M22 | Grade B | 31 | 33 | 31 | 33 | 32 | 34 | 35,03 | 37,29 | 28,58 | 29,42 | 38,00 | 39 | 15,5 | 16,5 | 5 | 130,50 |
| M24 | Grade A | | 34 | 35,38 | | | 36 | | 39,98 | 30,5 | 31,5 | 41,38 | 42 | | 17 | 6 | 218,60 |
| M24 | Grade B | | 34 | 35 | | | 36 | | 39,55 | 30,5 | 31,5 | 41,00 | 42 | | 17 | 6 | 218,60 |

INOXHAN

Değerler milimetre cinsindendir. Kaynak: İnoxhan ürün kataloğu. Bu föy bilgilendirme amaçlıdır; kesin ölçüler için sipariş onayındaki ürün bilgisi geçerlidir.