Yarıklı Pim

DIN 1481 · ISO 8752



Norm	**DIN 1481**
ISO karşılığı	**ISO 8752**
Kategori	**Segman, Pim ve Kama**
Malzeme	**Paslanmaz çelik (INOX)**
Kalite	**A2 (AISI 304) / A4 (AISI 316)**
Ölçü birimi	**Milimetre (mm)**

Teknik çizim

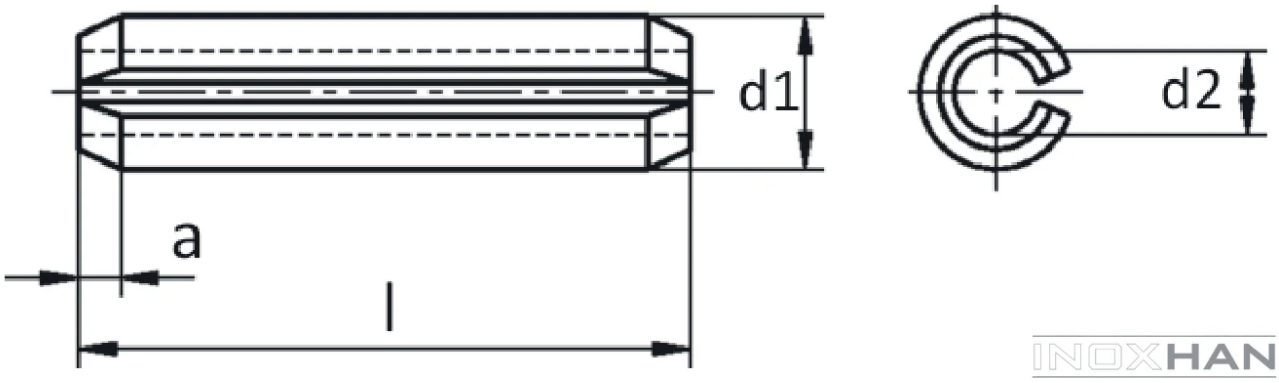

Ölçü tablosu — DIN 1481

TEKNiK BiLGiLER		TECHNICAL INFORMATIONS						TECHNISCHE INFORMATION			
d		**1,5**	**2**	**2,5**	**3**	**3,5**	**4**	**5**	**6**	**8**	**10**
d1	**max**	1,80	2,40	2,90	3,50	4,00	4,60	5,60	6,70	8,80	10,80
	min	1,7	2,3	2,8	3,3	3,8	4,4	5,4	6,4	8,50	10,50
d2	≈	1,10	1,50	1,80	2,10	2,30	2,80	3,40	3,9	5,5	6,50
s	≈	0,30	0,40	0,50	0,60	0,75	0,80	1,00	1,25	1,50	2,00
a	≈	0,25	0,35	0,40	0,50	0,60	0,65	0,90	1,20	2,00	2,00

d		**1,5**	**2**	**2,5**	**3**	**3,5**	**4**	**5**	**6**	**8**	**10**
6	+ 0,5 0				0,204		0,358	0,566			
8		0,068			0,272		0,478	0,754	1,10		
10		0,085	0,153		0,340		0,597	0,942	1,38		
12	+ 1 0	0,103	0,184	0,283	0,408		0,717	1,130	1,66		
14			0,214	0,330	0,476		0,836	1,318	1,94	3,13	
16			0,244	0,377	0,544		0,956	1,506	2,22	3,58	
18			0,275	0,424	0,612	0,887	1,075	1,694	2,50	4,03	
20			0,305	0,471	0,680	0,985	1,195	1,882	2,78	4,47	
22				0,518	0,748	1,084	1,314	2,070	3,06	4,92	
24				0,565	0,816	1,182	1,434	2,258	3,34	5,37	
26					0,884	1,281	1,553	2,446	3,62	5,82	
28					0,952	1,379	1,673	2,634	3,90	6,27	
30					1,020	1,478	1,792	2,822	4,18	6,72	
32					1,088	1,576	1,912	3,01	4,46	7,17	
36					1,224		2,18	3,39	4,98	8,06	
40					1,360		2,39	3,77	5,54	8,95	
45							2,68	4,24	6,23	10,10	
50							2,98	4,71	6,92	11,20	18,40
55	+ 1,5 0						3,27	5,18	7,61	12,33	20,30
60							3,57	5,65	8,30	13,46	22,13
70							4,16	6,59		15,71	25,83
80							4,75	7,53		17,96	29,53
90								8,45		20,56	33,20
100								9,37		22,40	36,90

INOXHAN

Değerler milimetre cinsindendir. Kaynak: İnoxhan ürün kataloğu. Bu föy bilgilendirme amaçlıdır; kesin ölçüler için sipariş onayındaki ürün bilgisi geçerlidir.