Yaylı Rondela

DIN 127 B



Norm	**DIN 127 B**
Kategori	**Rondela ve Pullar**
Malzeme	**Paslanmaz çelik (INOX)**
Kalite	**A2 (AISI 304) / A4 (AISI 316)**
Ölçü birimi	**Milimetre (mm)**

Teknik çizim

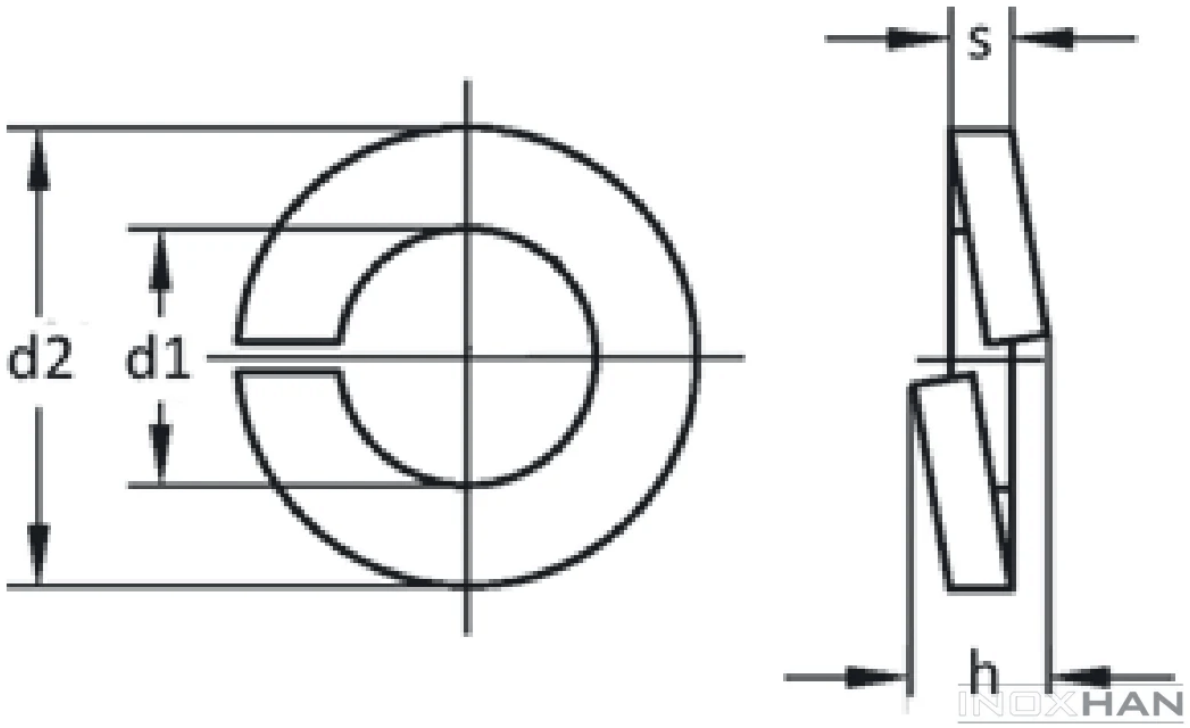

Ölçü tablosu — DIN 127 B

TEKNiK BiLGiLER		TECHNICAL INFORMATIONS				TECHNISCHE INFORMATION		
d	**d1 min**	**d1 max**	**d2 max**	**h min**	**h max**	**s min**	**s max**	**gr**
M2	2,1	2,4	4,4	1	1,2	0,4	0,6	0,033
M2,5	2,6	2,9	5,1	1,2	1,4	0,5	0,7	0,054
M3	3,1	3,4	6,2	1,6	1,9	0,7	0,9	0,113
M4	4,1	4,4	7,6	1,8	2,1	0,8	1,0	0,182
M5	5,1	5,4	9,2	2,4	2,8	1,1	1,3	0,364
M6	6,1	6,5	11,8	3,2	3,8	1,5	1,7	0,840
M8	8,1	8,5	14,8	4	4,7	1,9	2,1	1,619
M10	10,2	10,7	18,1	4,4	5,2	2,05	2,35	2,56
M12	12,2	12,7	21,1	5	5,9	2,35	2,65	3,82
M14	14,2	14,7	24,1	6	7,1	2,85	3,15	6,08
M16	16,2	17	27,4	7	8,3	3,3	3,7	9,02
M18	18,2	19	29,4	7	8,3	3,3	3,7	9,85
M20	20,2	21,2	33,6	8	9,4	3,8	4,2	15,38
M22	22,5	23,5	35,9	8	9,4	3,8	4,2	16,70
M24	24,5	25,5	40	10	11,8	4,8	5,2	26,51
M27	27,5	28,5	43	10	11,8	4,8	5,2	29,04
M30	30,5	31,7	48,2	12	14,2	5,8	6,2	44,83
M33	33,5	34,7	55,2	12	14,2	5,8	6,2	63,76
M36	36,5	37,7	58,2	12	14,2	5,8	6,2	68,11
M39	39,5	40,7	61,2	12	14,2	5,8	6,2	72,56
M42	42,5	43,7	68,2	14	16,5	6,75	7,25	112,3
M45	45,5	46,7	71,2	14	16,5	6,75	7,25	118,4

INOXHAN

Değerler milimetre cinsindendir. Kaynak: İnoxhan ürün kataloğu. Bu föy bilgilendirme amaçlıdır; kesin ölçüler için sipariş onayındaki ürün bilgisi geçerlidir.