# Düz Rondela

DIN 125 A · ISO 7089



| | |
|---|---|
| Norm | **DIN 125 A** |
| ISO karşılığı | **ISO 7089** |
| Kategori | **Rondela ve Pullar** |
| Malzeme | **Paslanmaz çelik (INOX)** |
| Kalite | **A2 (AISI 304) / A4 (AISI 316)** |
| Ölçü birimi | **Milimetre (mm)** |

## Teknik çizim

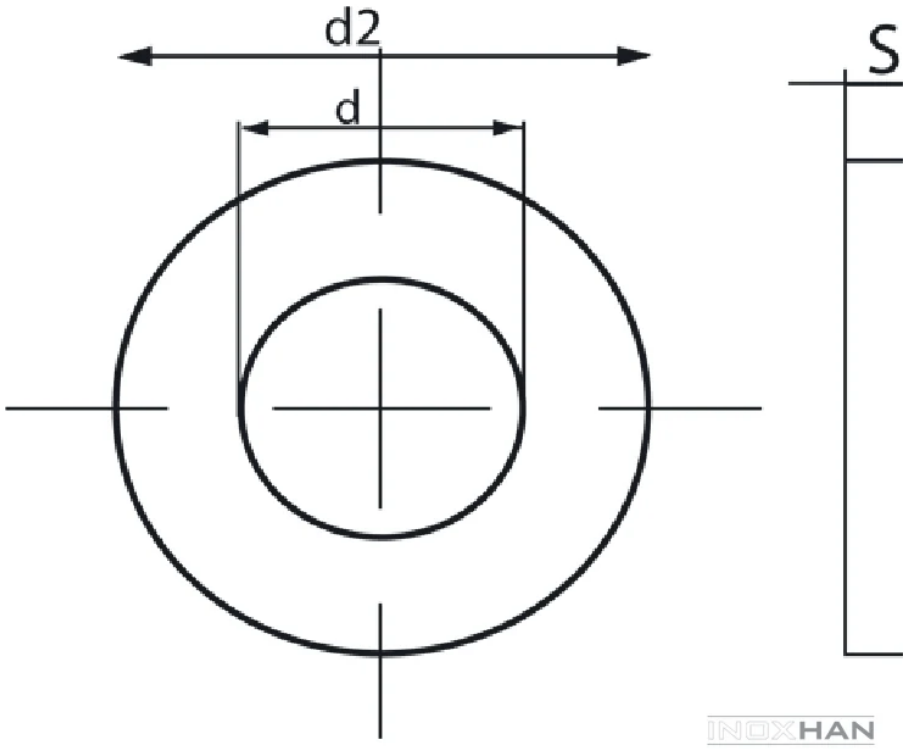

# Ölçü tablosu — DIN 125 A

| TEKNiK BiLGiLER | | TECHNICAL INFORMATIONS | | | TECHNISCHE INFORMATION | | |
|---|---|---|---|---|---|---|---|
| d | d1 min | d1 max | d2 min | d2 max | s min | s max | gr |
| M3 | 3,2 | 3,38 | 6,64 | 7 | 0,5 | 0,6 | 0,12 |
| M4 | 4,3 | 4,48 | 8,64 | 9 | 0,7 | 0,9 | 0,31 |
| M5 | 5,3 | 5,48 | 9,64 | 10 | 0,9 | 1,0 | 0,44 |
| M6 | 6,4 | 6,62 | 11,57 | 12 | 1,4 | 1,8 | 1,02 |
| M7 | 7,4 | 7,62 | 13,57 | 14 | 1,4 | 1,8 | 1,02 |
| M8 | 8,4 | 8,62 | 15,57 | 16 | 1,4 | 1,8 | 1,83 |
| M10 | 10,5 | 10,77 | 19,48 | 20 | 1,8 | 2,2 | 3,57 |
| M12 | 13,0 | 13,27 | 23,48 | 24 | 2,3 | 2,7 | 6,27 |
| M14 | 15,0 | 15,27 | 27,48 | 28 | 2,3 | 2,7 | 8,62 |
| M16 | 17,0 | 17,27 | 29,48 | 30 | 2,7 | 3,3 | 11,30 |
| M18 | 19,0 | 19,33 | 33,38 | 34 | 2,7 | 3,3 | 14,70 |
| M20 | 21,0 | 21,33 | 36,38 | 37 | 2,7 | 3,3 | 17,20 |
| M22 | 23,0 | 23,33 | 38,38 | 39 | 2,7 | 3,3 | 18,30 |
| M24 | 25,0 | 25,33 | 43,38 | 44 | 3,7 | 4,3 | 28,48 |
| M26 | 27,0 | 27,33 | 49,38 | 50 | 3,7 | 4,3 | |
| M27 | 28,0 | 28,33 | 49,38 | 50 | 3,7 | 4,3 | 42,30 |
| M28 | 29,0 | 29,33 | 49,38 | 50 | 3,7 | 4,3 | 53,60 |
| M30 | 31,0 | 31,39 | 55,26 | 56 | 3,7 | 4,3 | 53,60 |
| M32 | 33,0 | 33,62 | 58,80 | 60 | 4,4 | 5,6 | 75,30 |
| M33 | 34,0 | 34,62 | 58,80 | 60 | 4,4 | 5,6 | 94,30 |
| M36 | 37,0 | 37,62 | 64,80 | 66 | 4,4 | 5,6 | 133,00 |
| M39 | 40,0 | 40,62 | 70,80 | 72 | 5,4 | 6,6 | 134,60 |
| M42 | 43,0 | 43,62 | 76,80 | 78 | 6,0 | 8,0 | 185,20 |

INOXHAN

Değerler milimetre cinsindendir. Kaynak: İnoxhan ürün kataloğu. Bu föy bilgilendirme amaçlıdır; kesin ölçüler için sipariş onayındaki ürün bilgisi geçerlidir.